REVISIONS			
REV	DESCRIPTION	DATE	APPROVED
A	INITIAL RELEASE PER COR# 19420	7-25-11	NG

LABELING TYPE: IFU (PURCHASED)

STYLE: 9 PANEL

FOLD: BINDERY-ACCORDION, FOLD IN HALF

SIZE: 26.500" X 11.625"

MATERIAL: 50# OFFSET SMOOTH

PRINT: 1/1 BLACK, TOP/BOTTOM

COLOR: BLACK

PRIMARY UOM: EA

PURCHASING UOM: EA

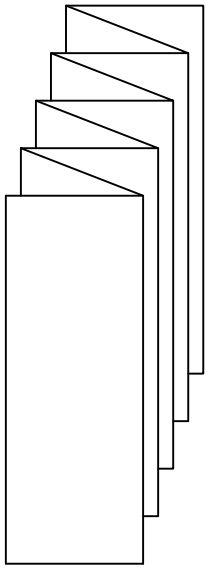

(ACCORDION FOLD)

SUGGESTED VENDOR: RR DONNELLY
VENOOR# 427106

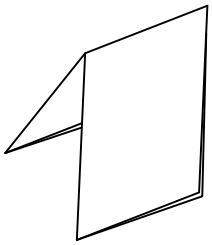

(FOLD DOWN)

2. PDF PRINT FILE ATTACHED IN CIMAGE.
1. ARTWORK LOCATED IN O:/DOC CONTROL/PACKAGING
NOTES: UNLESS OTHERWISE SPECIFIED.

SPECIFICATION CONTROL DRAWING

1. NRL ( )
2. DNR ( )
3. NO LATEX (X)

THE INFORMATION AND DESIGNS CONTAINED IN THIS DOCUMENT ARE CONFIDENTIAL. NEITHER RECEIPT NOR POSESSION THEREOF, CONFERS OR TRANSFERS ANY RIGHT TO REPRODUCE OR DISCLOSE THE DOCUMENT, ANY PART THEREOF, ANY INFORMATION CONTAINED THEREIN, OR TO PRACTICE ANY METHOD OR PROCESS WITHIN, EXCEPT BY THE EXPRESS WRITTEN CONSENT FROM DJO.

UNLESS OTHERWISE SPECIFIED DIMENSIONS ARE IN INCHES
TOLERANCES ARE:

DECIMALS	ANGLES
.X ± .1	±1
.XX ± .03	
.XXX ± .005	

MATERIAL: NOTED

FINISH: NONE

DRAWN LATEST	J. SCHMID	7-15-11
DESIGN ORIGINAL		
DESIGNED LATEST	D. FAZENDE	7-15-11
ENGINEER CHECK	G. MUNOZ	7-15-11
PROD. RELEASE	N. GOMEZ	7-15-11

DJO™
VISTA, CALIFORNIA 92081-8553 U.S.A.

TITLE
IFU, OA FULLFORCE KNEE BRACE

SIZE	DRAWING No.	REV.	SCALE:
A	13-7456	A	NONE
			SHEET: 1 OF 1

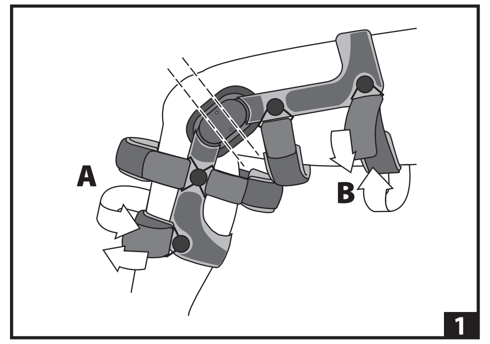

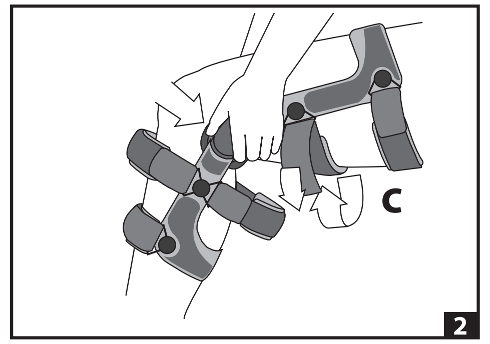

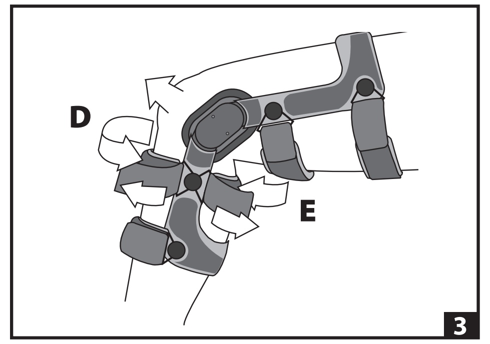

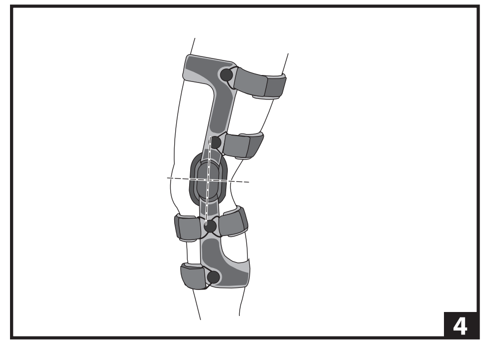

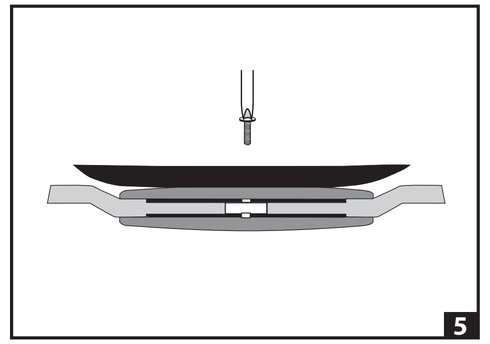

ENGLISH

BEFORE USING THE DEVICE, PLEASE READ THE FOLLOWING INSTRUCTIONS COMPLETELY AND CAREFULLY. CORRECT APPLICATION IS VITAL TO THE PROPER FUNCTIONING OF THE DEVICE.

INDICATIONS: Patients with symptoms, physical findings or radiographic evidence of Unicompartmental Degenerative Joint Disease.
This product was designed to complement the variety of medical treatments common to the above afflictions. The frequency and duration of use should be determined by your prescribing Healthcare professional.

1) While sitting on the edge of a chair, step through the brace. Flexing the knee to 45°, position the brace as shown in figure 1, centering the hinge about 1" (2.54 cm) above the top of the kneecap and slightly past midline of the leg. Make sure the brace is not twisted on the leg. Secure the bottom calf strap first (A), then the top thigh strap (B).
2) Keeping the knee bent at 45 degrees, push both condyles (hinges) toward the back of the leg, as shown in figure 2.
   To maintain the position of the hinges, secure lower thigh strap (C) on the back of the leg.
3) Draw the hinges forward slightly before fastening the front tibial (shin) strap (D). Do not pull the hinges beyond midline of the leg. Secure the upper calf strap (E). Be careful not to pull this strap too tight and risk circulation problems.
4) When all strapping is complete, the hinge should center just above the top of the kneecap and slightly behind midline. To ensure that no slippage occurs during activity, it is recommended to do a few knee bends or walk for a few minutes, then re-tighten the straps.

INSTRUCTIONS FOR ADJUSTABLE LOADING HINGE
Your brace frame has a base corrective load built into it. You may "fine tune" your base load by doing the following: Turn the adjustment screws clockwise using the enclosed Allen wrench tool. You may vary the front and back screw adjustment depending on its interface with the knee and comfort of load. DO NOT turn any 1 screw more than 4 revolutions without toggling back to the other adjustable screw. Becareful not to bind the adjustment mechanism. Do not exceed 10 full revolutions or the pad may become dislodged. If this occurs, reverse the process. Always load brace according to your comfort and activity level.
NOTE: Even if you don't feel immediate relief, it doesn't mean the brace isn't working. It can take several weeks for soft tissue in the knee to adjust to the increased load provided by the brace.

INSTRUCTIONS FOR CHANGEABLE STOPS
Standard Hinge - Your brace comes with 10° extension stops installed. To change the installed stops, first completely remove the screw as shown. Then remove the stops. Insert the new stops, align with the holes in the hinge plate, then reinsert the screw. Using a Phillips head screwdriver, ensure that the screws are seated in the recess and completely tightened. (Fig. 5)
Adjustable Hinge – To change your stops on the adjustable loading hinge, you must first remove the adjustable loading condyle from the hinge by toggling back and forth turning the screws clockwise until the pad is removed. Remove the stop and insert the new stop. To replace the telescoping pad, align the screws with the holes of the hinge plate. While holding it firmly, use the Allen wrench to turn counterclockwise until the threads engage. Toggle back and forth between screws until the pad is returned to its original position. (Fig. 6)
Both medial and lateral stops must be identical in degree.
Extension Stops: 0°, 10°, 20°, 30°, and 40°. Flexion Stops: 0°, 45°, 60°, 75°, and 90° (no flexion stops are installed upon shipment)

USE AND CARE
- If during activity, re-tightening is necessary, re-tighten all straps following steps in the application instructions.
- All straps and pads may be trimmed to fit individual variations in limb circumference.
- The brace may be used in fresh or salt water. Following use in water activities, drain thoroughly and rinse with clean, fresh water and then air dry.
- Hand wash your liners and condyle pads in cold water with mild detergent. AIR DRY ONLY, DO NOT HEAT DRY LINERS OR PADS.
- The hinge mechanism requires little maintenance in normal use. However, you may apply a dry lubricant such as a Teflon™ spray to the internal mechanism of the hinge. Dry lubrication is recommended following use in water.
- Periodically inspect hinge screws for tightness and retighten as needed.

Always consult with your physician or therapist before making changes to the brace.

WARNING: THIS PRODUCT IS TO BE USED UNDER THE SUPERVISION OF A MEDICAL PROFESSIONAL. THIS DEVICE IS NOT INTENDED FOR UNSUPERVISED PUBLIC USE. IF YOU EXPERIENCE ANY PAIN, SWELLING, SENSATION CHANGES, OR ANY UNUSUAL REACTIONS WHILE USING THIS PRODUCT, CONSULT YOUR MEDICAL PROFESSIONAL IMMEDIATELY.

For single patient use only.
RX ONLY

WARRANTY: DJO, LLC will repair or replace all or part of the unit and its accessories for material or workmanship defects for a period of six months from the date of sale.

NOTICE: WHILE EVERY EFFORT HAS BEEN MADE IN STATE-OF-THE-ART TECHNIQUES TO OBTAIN THE MAXIMUM COMPATIBILITY OF FUNCTION, STRENGTH, DURABILITY AND COMFORT, THIS DEVICE IS ONLY ONE ELEMENT IN THE OVERALL TREATMENT PROGRAM ADMINISTERED BY A MEDICAL PROFESSIONAL. THERE IS NO GUARANTEE THAT INJURY WILL BE PREVENTED THROUGH THE USE OF THIS PRODUCT.

CAUTION: FEDERAL LAW (U.S.A.) RESTRICTS THIS DEVICE TO SALE BY OR ON THE ORDER OF A LICENSED HEALTH CARE PROFESSIONAL.

ESPAÑOL

ANTES DE UTILIZAR ESTE DISPOSITIVO, LEA POR FAVOR ESTASINSTRUCCIONESCOMPLETAYDETENIDAMENTE.ELUSO CORRECTO ES FUNDAMENTAL PARA EL FUNCIONAMIENTO APROPIADO DE ESTE DISPOSITIVO.

INDICACIONES: pacientes con síntomas, daños físicos comprobados o evidencia radiográfica de enfermedad articulatoria degenerativa unicompartimental.
Este producto está diseñado como complemento de la variedad de tratamientos médicos comunes a las afecciones mencionadas arriba en las indicaciones. La frecuencia y duración de utilización deberán ser determinadas por el profesional médico que prescriba esta rodillera.

1) Siéntese en el borde de una silla y pase el pie a través de la abrazadera. Flexione la rodilla a una posición de 45 grados y coloque la abrazadera tal y como se muestra en la figura 1; centre la bisagra a aproximadamente 2,54 cm (1 pulg.) por encima de la rótula, dejando que sobrepase levemente el eje central de la pierna. Asegúrese de que la sujeción no quede torcida en la pierna.
   Primero ajuste la correa inferior de la pantorrilla (A) y después la correa superior del muslo (B).
2) Mientras mantiene la rodilla flexionada en un ángulo de 45 grados, empuje ambos cóndilos (bisagras) hacia la parte posterior de la pierna, como se muestra en la figura 2.
   Para mantener la posición de las bisagras, ajuste la correa inferior del muslo (C) en la parte trasera de la pierna.
3) Antes de afianzar la correa delantera de la tibia (espinilla) (D) tire de las bisagras levemente hacia delante. Al tirar de las bisagras no sobrepase la línea media de la pierna.
   Asegure la correa superior de la pantorrilla (E). Tenga cuidado de no apretar demasiado esta correa ya que pueden producirse problemas circulatorios.
4) Una vez que todas las correas se hayan colocado, la bisagra debería quedar centrada justo por encima del extremo superior de la rótula y ligeramente por detrás del eje central. Para garantizar que no se produzcan deslizamientos durante el ejercicio de actividades, se recomienda flexionar varias veces la rodilla o caminar durante algunos minutos, y después vuelva a ajustar las correas.

INSTRUCCIONES PARA LA ARTICULACIÓN DE CARGA AJUSTABLE
El armazón de la rodillera incorpora una carga correctiva de base. Puede ajustar su carga de base de la siguiente manera: atornille a la derecha los tornillos de ajuste con la llave Allen suministrada. Puede variar el ajuste del tornillo frontal y posterior dependiendo de la forma en que estos hagan contacto con la rodillera y el nivel de comodidad de la carga. NO atornille un tornillo ajustable más de 4 revoluciones sin dar el mismo número de revoluciones al otro. Tenga cuidado de no trabar el mecanismo de ajuste. No exceda las 10 revoluciones, de lo contrario se puede soltar la almohadilla. Si llegase a soltarse la almohadilla, revierta el proceso. Cargue siempre la rodillera adaptándola a su nivel de comodidad y actividad.
NOTA: aun cuando no sienta alivio inmediato, no significa que la rodillera no esté surtiendo efecto. Pueden pasar varias semanas hasta que los tejidos blandos en la rodilla se adapten al aumento de carga de la rodillera.

INSTRUCCIONES PARA LOS RETENES INTERCAMBIABLES
Articulación estándar - la rodillera tiene instalados retenes de extensión de 10°. Para cambiar los retenes instalados, extraiga primero completamente el tornillo como se muestra en la figura. A continuación, extraiga los retenes. Introduzca los nuevos retenes, acóplelos con los orificios de la placa de la articulación y vuelva a colocar el tornillo. Con un destornillador de cruz, compruebe que los tornillos queden dentro del orificio y completamente apretados. (figura 5)
Articulación ajustable – para cambiar los retenes de la articulación de carga ajustable, debe primero extraer la articulación condílea de carga ajustable de la articulación desatornillando a la derecha alternando entre uno y otro tornillo hasta que se extraiga la almohadilla. Extraiga el reten e inserte el nuevo reten. Para sustituir la almohadilla telescópica, acople los tornillos con los orificios de la placa de articulación. Sosténgala firmemente y atornille a la izquierda con la llave Allen hasta que las ranuras se acoplen. Alterne entre uno y otro tornillo hasta que la almohadilla vuelva a su posición original. (figura 6)
Tanto el tope medial como el lateral deben quedar colocados a ángulos idénticos.
Retenes de extensión: 0°, 10°, 20°, 30° y 40°. Retenes de flexión: 0°, 45°, 60°, 75° y 90° (no se instalan retenes de flexión después del envío)

USO Y CUIDADO
- Si es necesario reajustar la rodillera durante la actividad, vuelva a apretar todas las correas siguiendo los pasos indicados en las instrucciones de colocación.
- Todas las correas y almohadillas pueden recortarse para adaptarlas a la circunferencia particular de cada pierna.
- La rodillera puede utilizarse en agua dulce y salada. Tras su utilización en actividades acuáticas, drene exhaustivamente el agua y enjuague la rodillera con agua dulce limpia y séquela al aire.
- Lave a mano los forros y almohadillas de la articulación mecánica en agua fría con jabón suave. SÉQUELA SÓLO AL AIRE LIBRE, NO UTILICE CALOR PARA SECAR LAS ALMOHADILLAS O LOS FORROS.
- El mecanismo de la articulación mecánica requiere muy poco mantenimiento en condiciones normales de uso. Sin embargo, puede aplicarse un lubricante seco, como un rociador de Teflon™, al mecanismo interno de la articulación mecánica. Se recomienda aplicar un lubricante seco tras la utilización en agua.
- Compruebe periódicamente que los tornillos de la articulación mecánica estén apretados y vuelva a apretarlos si es necesario.

Consulte siempre con su médico o terapeuta antes de realizar cambios en la rodillera.

ADVERTENCIA: ESTE PRODUCTO DEBE UTILIZARSE BAJO LA VIGILANCIA DE UN PROFESIONAL MÉDICO. ESTE APARATO NO ESTÁ DISEÑADO PARA USO PÚBLICO NO SUPERVISADO. SI EXPERIMENTA DOLORES, HINCHAZÓN, CAMBIOS DE SENSACIÓN O CUALQUIER REACCIÓN FUERA DE LO COMÚN MIENTRAS UTILIZA ESTE PRODUCTO, CONSULTE DE INMEDIATO CON SU PROFESIONAL MÉDICO.

Debe ser utilizado exclusivamente por un sólo paciente.
SÓLO CON RECETA MÉDICA

GARANTÍA: DJO, LLC se compromete a reparar o sustituir la totalidad o parte del producto y sus accesorios, por defectos del material o de la fabricación, durante los seis meses siguientes a la fecha de venta.

AVISO: SI BIEN SE HAN HECHO TODOS LOS ESFUERZOS CON TÉCNICAS AVANZADASPARAOBTENERLAMÁXIMACOMPATIBILIDADDEFUNCIONALIDAD, DURABILIDAD DE LA RESISTENCIA Y COMODIDAD, ESTE DISPOSITIVO NO ES MÁS QUE UN ELEMENTO EN EL PROGRAMA DE TRATAMIENTO GENERAL ADMINISTRADOPORELPROFESIONALMÉDICO.NOHAYGARANTÍADEQUESE EVITARÁN LESIONES CON EL USO DE ESTE PRODUCTO.

PRECAUCIÓN: LA LEY FEDERAL (EE.UU.) RESTRIGE LA VENTA DE ESTE DISPOSITIVO POR PARTE DE O A PEDIDO DE PROFESIONALES DE ATENCIÓN MÉDICA MATRICULADOS.

DEUTSCH

VOR GEBRAUCH DER VORRICHTUNG BITTE DIE GEBRAUCHSANWEISUNG SORGFÄLTIG DURCHLESEN. DIE EINWANDFREIE FUNKTION DER VORRICHTUNG IST NUR BEI RICHTIGEM ANLEGEN GEWÄHRLEISTET.

INDIKATIONEN: Patienten mit Symptomen, physischen Befunden oder radiologischem Nachweis einer unikompartimentalen degenerativen Gelenkerkrankung.
Dieses Produkt dient der ergänzenden Therapie der bei vorstehend beschriebener Erkrankung angezeigten Standardbehandlung. Häufigkeit und Dauer des Gebrauchs bestimmt der behandelnde Arzt.

1) Setzen Sie sich auf die Kante eines Stuhls und steigen Sie in die Orthese. Beugen Sie das Knie im 45-Grad-Winkel und legen Sie die Orthese wie in Abbildung 1 dargestellt an, indem Sie das Gelenk ca. 2,54 cm über dem oberen Ende der Kniescheibe und leicht von der Mittellinie des Beins nach hinten versetzt ausrichten. Stellen Sie sicher, dass die Orthese nicht am Bein verdreht ist.
   Sichern Sie zuerst den unteren Befestigungsriemen an der Wade (A) und dann den oberen Riemen am Oberschenkel (B).
2) Halten Sie das Knie in einem Winkel von 45 Grad gebeugt und schieben Sie beide Kondylen (Gelenke) in Richtung der Beinrückseite, wie in Abbildung 2 dargestellt.
   Um die Position der Gelenke beizubehalten, befestigen Sie den unteren Oberschenkelriemen (C) an der Beinrückseite.
3) Ziehen Sie die Gelenke leicht nach vorn, bevor Sie den vorderen Schienbeinriemen (D) befestigen. Ziehen Sie die Gelenke nicht über die Mittellinie des Beins hinaus.
   Befestigen Sie den oberen Wadengurt (E). Stellen Sie sicher, dass dieser Riemen nicht zu fest angezogen und die Durchblutung nicht beeinträchtigt wird.
4) Wenn alle Riemen befestigt sind, sollte sich das Gelenk direkt über dem oberen Ende der Kniescheibe und leicht von der Mittellinie des Beins nach hinten versetzt befinden. Es wird empfohlen, das Knie einige Male zu beugen oder ein paar Minuten lang zu laufen, um sicherzustellen, dass sich die Orthese beim Bewegen nicht verschiebt.

ANWEISUNGEN ZUM EINSTELLBAREN BELASTUNGSSCHARNIER
Ihr Stützrahmen verfügt über eine integrierte Basislastkorrektur. Sie können die Basislast folgendermaßen "feinabstimmen": Einstellungsschrauben mit dem beigefügten Inbusschlüssel im Uhrzeigersinn drehen. Die vordere und die hintere Schraube können zur Anpassung an das Knie und je nach der gewünschten Bequemlichkeit bei Belastung unterschiedlich eingestellt werden. Keine der Schrauben darf um mehr als 4 Umdrehungen gedreht werden, ohne dass zugleich auch die andere Einstellschraube bewegt wird. Achten Sie darauf, den Einstellmechanismus NICHT zu verkanten. Wenn Sie die Schrauben um mehr als 10 vollständige Umdrehungen drehen, befindet sich der Einsatz nicht mehr in der korrekten Position. Machen Sie den Vorgang in diesem Fall rückgängig. Richten Sie die Stützlast stets auf eine hohe Bequemlichkeit und das Maß Ihrer Aktivitäten aus.
HINWEIS: Auch wenn Sie keine sofortige Besserung verspüren, bedeutet dies nicht, dass die Stütze nicht ordnungsgemäß funktioniert. Es kann einige Wochen in Anspruch nehmen, bis sich das weiche Gewebe im Knie an die von der Stütze hervorgerufene erhöhte Belastung anpasst.

ANWEISUNGEN FÜR AUSTAUSCHBARE SPERRSTIFTE
Standardscharnier – Die Stütze ist ab Werk auf eine 10°-Extension eingestellt. Zum Austauschen der vorhandenen Sperrstifte die Schraube wie dargestellt vollständig entfernen. Sperrstifte herausnehmen. Die neuen Sperrstifte einsetzen und entsprechend den Löchern in der Scharnierplatte ausrichten.
Die Schraube wieder einsetzen. Mit einem Phillips-Kreuzschlitzschraubendreher die Schrauben wieder vollständig hineindrehen. (Abb. 5)
Einstellbares Scharnier – Um die Endpunkte des einstellbaren Belastungsscharniers anzupassen, zunächst die anpassbare Belastungskondyle vom Scharnier entfernen. Dazu das Scharnier auf- und zuklappen und dabei die Schrauben solange im Uhrzeigersinn drehen, bis der Einsatz vollständig entfernt ist. Sperrstift entnehmen und neuen Sperrstift einsetzen. Zum Austauschen des Teleskopeinsatzes die Schrauben auf die Öffnungen in der Scharnierplatte ausrichten. Schrauben gut festhalten und mit dem Innensechskantschlüssel entgegen dem Uhrzeigersinn drehen, bis die Gewinde fassen. Schrauben abwechselnd anziehen, bis sich der Einsatz in seiner ursprünglichen Position befindet. (Abb. 6)
Die medialen und die lateralen Anschlagstücke müssen im Hinblick auf die Gradangabe übereinstimmen.
Extensionseinstellung: 0°, 10°, 20°, 30° und 40°. Flexionseinstellung: 0°, 45°, 60°, 75° und 90° (Flexionssperrenstifte sind standardmäßig nicht eingesetzt)

PFLEGEHINWEISE
- Sollte bei körperlicher Betätigung ein erneutes Festziehen der Bänder erforderlich werden, sämtliche Bänder lockern und gemäß der Gebrauchsanweisung wieder fixieren.
- Sämtliche Bänder und Polster können entsprechend des Beinumfangs des Patienten zugeschnitten werden.
- Die Stütze kann in Süß- und Salzwasser getragen werden. Nach dem Tragen beim Wassersport die Stütze gründlich abtropfen lassen und mit sauberem, frischem Wasser ausspülen und lufttrocknen.
- Einsätze und Kondylenpolster in einer milden, kalten Seifenlauge von Hand waschen. LUFTTROCKNEN. EINSÄTZE ODER POLSTER KEINESFALLS IM TROCKNER TROCKNEN.
- Bei normaler Verwendung erfordert der Scharniermechanismus wenig Pflege. Der innere Scharniermechanismus kann mit einem Trockenschmiermittel wie Teflon™-Spray behandelt werden. Nach Gebrauch im Wasser empfiehlt sich eine Behandlung mit einem Trockenschmiermittel.
- In regelmäßigen Abständen den Sitz der Scharnierschrauben prüfen und die Schrauben bei Bedarf wieder festziehen.

Veränderungen an der Stütze dürfen nur nach Rücksprache mit dem behandelnden Arzt bzw. Therapeuten vorgenommen werden.

WARNUNG: DIESES PRODUKT DARF NUR UNTER MEDIZINISCHER ANLEITUNG VERWENDET WERDEN UND IST NICHT ZUM UNBEAUFSICHTIGTEN ÖFFENTLICHEN GEBRAUCH BESTIMMT. FALLS SIE BEIM TRAGEN DIESES PRODUKTS SCHMERZEN VERSPÜREN, SCHWELLUNGEN, EMPFINDUNGSÄNDERUNGEN ODER UNGEWÖHNLICHE REAKTIONEN FESTSTELLEN, BITTE SOFORT IHREN ARZT ZU RATE ZIEHEN.

Nur zum Gebrauch an einem Patienten.
RX-PRODUKT

GARANTIE: DJO, LLC garantiert bei Material- oder Herstellungsdefekten die Reparatur bzw. den Austausch der kompletten Vorrichtung oder eines Teils der Vorrichtung und aller zugehörigen Zubehörteile für einen Zeitraum von sechs Monaten ab dem Verkaufsdatum.

HINWEIS: ES WURDEN UNTER ANWENDUNG DER MODERNSTEN VERFAHRENSWEISENSÄMTLICHEANSTRENGUNGENUNTERNOMMEN,UMDIE GRÖSSTMÖGLICHE KOMPATIBILITÄT VON FUNKTION, STÄRKE, HALTBARKEIT UND BEQUEMLICHKEIT ZU ERREICHEN; DIESES PRODUKT IST JEDOCH NUR EIN BESTANDTEIL DES GESAMTEN VON EINEM ARZT DURCHGEFÜHRTEN BEHANDLUNGSPROGRAMMS. DIE ANWENDUNG DIESES PRODUKTS STELLT KEINE GARANTIE ZUR VORBEUGUNG VON VERLETZUNGEN DAR.

VORSICHT: NACH US-AMERIKANISCHEM GESETZ DARF DIESE VORRICHTUNG NUR DURCH ODER AUF ANORDNUNG EINES ZUGELASSENEN ARZTES BZW. EINER MEDIZINISCHEN FACHKRAFT VERKAUFT WERDEN.

ITALIANO

PRIMA DELL'USO, LEGGERE INTERAMENTE E ATTENTAMENTE QUESTE ISTRUZIONI. LA CORRETTA APPLICAZIONE È DI FONDAMENTALE IMPORTANZA PER UN BUON FUNZIONAMENTO.

INDICAZIONI: pazienti che accusano sintomi o nei quali è stata riscontrata, all'esame obiettivo o radiografico, una patologia degenerativa articolare monocompartimentale.
Questo prodotto è stato concepito come complemento ai diversi trattamenti medici comunemente adottati per le suddette patologie. La frequenza e la durata di utilizzo devono essere determinate dall'operatore sanitario.

1) Accomodarsi sul bordo di una sedia e infilare la gamba nel tutore. Piegare il ginocchio a 45° e posizionare il tutore come illustrato nella figura 1, centrando lo snodo a circa 2,54 cm sopra la parte superiore della rotula e leggermente oltre la linea mediana della gamba. Controllare che il tutore non sia attorcigliato sulla gamba.
   Fissare per prima la fascetta del polpaccio inferiore (A), quindi la fascetta della coscia superiore (B).
2) Tenendo il ginocchio piegato a 45 gradi, spingere entrambi gli snodi condiloidei verso la parte posteriore della gamba, come mostrato nella figura 2.
   Fissare la fascetta della coscia inferiore (C) sulla parte posteriore della gamba, mantenendo la posizione degli snodi.
3) Fare scorrere gli snodi leggermente in avanti prima di allacciare la fascetta della tibia anteriore (D). Non tirare gli snodi oltre la linea mediana della gamba.
   Fissare la fascetta del polpaccio superiore (E). Fare attenzione a non stringere eccessivamente questa fascetta per evitare problemi di circolazione.
4) Dopo avere allacciato tutte le fascette, lo snodo dovrebbe essere centrato appena sopra la parte superiore della rotula e leggermente dietro la linea mediana. Per evitare qualsiasi spostamento durante i periodi di attività, si consiglia di piegare ripetutamente il ginocchio o camminare per alcuni minuti, quindi stringere di nuovo le fascette.

ISTRUZIONI PER REGOLARE IL CARICO DELL'ARTICOLAZIONE
Il telaio della ginocchiera comprende un sistema di carico correttivo. Per regolare il carico, girare in senso orario le viti di regolazione con la chiave a brugola in dotazione. Regolare le viti anteriore e posteriore in base al contatto con il ginocchio e al livello di carico desiderati. NON girare nessuna delle viti per oltre 4 giri senza intervenire prima anche sull'altra vite. Fare attenzione a non piegare il meccanismo di regolazione. Non girare per oltre 10 giri per non dislocare l'imbottitura; in tal caso, svitare. Il carico applicato deve comunque consentire livelli di comfort e attività adeguati.
NOTA – È possibile che gli effetti della ginocchiera non si avvertano a breve termine. Potrebbero essere necessarie delle settimane prima che i tessuti molli del ginocchio si adattino al carico del tutore.

ISTRUZIONI PER SOSTITUIRE I FERMI
Articolazione standard - La ginocchiera è dotata di fermi di distensione a 10°. Per sostituirli, estrarre completamente le viti come illustrato e rimuovere i fermi. Inserire quelli nuovi, allinearli con i fori della piastra dell'articolazione e reinserire le viti. Assicurarsi che le viti siano alloggiate correttamente all'interno della cavità e serrarle con un cacciavite con taglio a croce. (fig. 5)

Articolazione regolabile - Per cambiare i fermi sull'articolazione a carico regolabile, rimuovere il condilo di carico dall'articolazione smuovendolo e girando le viti in senso orario fino alla completa rimozione dell'imbottitura. Togliere il fermo e inserire quello nuovo. Per rimettere l'imbottitura telescopica, allineare le viti con i fori della piastra dell'articolazione. Tenendola ferma, girare in senso antiorario con una chiave a brugola fino a quando la filettatura non fa presa. Passare da una vite all'altra fino a quando l'imbottitura non sarà nella posizione originale. (fig. 6)
L'inclinazione deve essere uguale per entrambi i fermi laterale e mediale.
Fermi per distensione: 0°, 10°, 20°, 30° e 40°. Fermi per flessione: 0°, 45°, 60°, 75° e 90° (i fermi per flessione non sono installati al momento dell'acquisto)

USO E CURA
- Se durante l'attività gli strap dovessero allentarsi, fissarli nuovamente in base alle istruzioni per l'applicazione.
- È possibile tagliare gli strap e le imbottiture in modo da adattarli alla circonferenza degli arti dei singoli pazienti.
- La ginocchiera può essere utilizzata in acqua sia dolce che salata. Dopo l'attività svolta in acqua, lasciar sgocciolare, risciacquare con acqua dolce e asciugare all'aria.
- Lavare le imbottiture interne e condiloidee a mano in acqua fredda con detergente neutro. ASCIUGARE ALL'ARIA, NON ESPORRE LE IMBOTTITURE A FONTI DI CALORE.
- Per un uso normale, il meccanismo dell'articolazione richiede una manutenzione minima. Tuttavia, è possibile applicare un lubrificante secco, come uno spray a base di Teflon™, al meccanismo interno dell'articolazione. La lubrificazione a secco è consigliata inoltre dopo l'uso della ginocchiera in acqua.
- Controllare periodicamente che le viti dell'articolazione siano ben salde e serrarle nuovamente, se necessario.

Consultare sempre il medico o il terapista prima di apportare qualsiasi modifica alla ginocchiera.

AVVERTENZA: QUESTO PRODOTTO VA USATO ESCLUSIVAMENTE SOTTO IL CONTROLLO MEDICO; NON È PREVISTO PER L'USO AUTONOMO. NEL CASO IN CUI SI AVVERTANO SINTOMI QUALI DOLORE, GONFIORE, MUTAMENTI A LIVELLO DELLE PERCEZIONI SENSORIALI O QUALSIASI ALTRA REAZIONE ANOMALA DURANTE L'UTILIZZAZIONE DEL PRESENTE PRODOTTO, RIVOLGERSI IMMEDIATAMENTE AL PROPRIO MEDICO.

Per l'uso su un solo paziente.
SOLO Rx

GARANZIA: DJO, LLC s'impegna alla riparazione o alla sostituzione di tutti i componenti del dispositivo e dei relativi accessori in caso di difetti di lavorazione o materiali, rinvenuti entro sei mesi dalla data di acquisto.

AVVISO: SEBBENE OGNI SFORZO SIA STATO COMPIUTO CON L'IMPIEGO DI TECNICHE D'AVANGUARDIA PER FABBRICARE UN PRODOTTO IN GRADO DI OFFRIRE SEMPRE IL MASSIMO DELLA FUNZIONALITÀ, ROBUSTEZZA, DURATA E CONFORT, IL PRESENTE DISPOSITIVO RAPPRESENTA SOLO UNO DEGLI ELEMENTI DEL PROGRAMMA TERAPEUTICO PRESCRITTO DAL MEDICO. NON È POSSIBILE GARANTIRE CHE L'USO DEL PRODOTTO PREVENGA IL VERIFICARSI DI LESIONI.

ATTENZIONE: LA LEGGE FEDERALE STATUNITENSE LIMITA LA VENDITA DI QUESTO DISPOSITIVO A PERSONALE MEDICO O PROVVISTO DI PRESCRIZIONE MEDICA.

FRANÇAIS

LIRE ATTENTIVEMENT LA TOTALITÉ DES INSTRUCTIONS SUIVANTES AVANT D'UTILISER LE DISPOSITIF. UNE MISE EN PLACE CORRECTE EST INDISPENSABLE AU BON FONCTIONNEMENT DU DISPOSITIF.

INDICATIONS : Patients présentant des symptômes, disposant de résultats d'examens médicaux ou possédant des preuves radiographiques attestant de la présence d'un rhumatisme articulaire dégénératif unicompartimentaire.
Ce produit est destiné à servir d'appoint aux traitements médicaux générale ment appliqués dans les cas ci-dessus. La fréquence et la durée d'utilisation de l'orthèse doivent être déterminées par le professionnel de la santé respon sable du traitement.

1) Tout en s'asseyant sur le bord de la chaise, passer la jambe dans l'orthèse. Plier le genou à 45°, placer l'orthèse comme illustré à la figure 1, centrer l'articulation à environ 2,54 cm (1 in.) au-dessus de la rotule et légèrement au-delà de la ligne médiane de la jambe. S'assurer que l'orthèse n'est pas tordue autour de la jambe.
   Fixer d'abord la sangle inférieure du mollet (A), puis la sangle supérieure de la cuisse (B).
2) Garder l'orthèse du genou courbée à 45°, pousser les deux condyles (charnières) vers l'arrière de la jambe, comme indiqué à la figure 2. Pour conserver la position des charnières, fixer la sangle inférieure de la cuisse (C) à l'arrière de la jambe.
3) Tirer les articulations légèrement vers l'avant avant d'attacher la sangle avant du tibia (D). Ne pas tirer sur les charnières au-delà de la ligne médiane de la jambe.
   Fixer la sangle du haut du mollet (E). Veiller à ne pas serrer excessivement la sangle afin de ne pas empêcher le sang de circuler.
4) Lorsque toutes les sangles sont attachées, l'articulation de l'orthèse doit être centrée juste au-dessus de la rotule et légèrement derrière la ligne médiane de la jambe. Pour s'assurer que l'orthèse ne bouge pas en cours d'activité, il est recommandé de plier le genou plusieurs fois ou de marcher pendant quelques minutes, puis de resserrer les sangles.

INSTRUCTIONS POUR LA CHARNIÈRE À RÉSISTANCE RÉGLABLE
L'armature de l'orthèse intègre un dispositif d'ajustement de la pression. Vous pouvez ajuster la pression de la façon suivante : tourner les vis de réglage dans le sens des aiguilles d'une montre à l'aide de la clé Allen fournie. Vous pouvez modifier le réglage des vis avant et arrière en fonction du contact avec le genou et du niveau de confort de la pression. NE donnez PAS plus de 4 tours à une vis sans serrer l'autre vis de réglage. Veillez à ne pas forcer sur le mécanisme de réglage. Ne donnez pas plus de 10 tours aux vis sous peine de chasser le rembourrage. Si cela se produit, desserrez les vis. Exercez toujours une pression qui soit confortable et en accord avec l'intensité de votre activité.
REMARQUE : Le fait que vous ne ressentiez pas un soulagement immédiat ne signifie pas que l'orthèse ne joue pas son rôle. Il peut se passer plusieurs semaines avant que les parties molles du genou s'adaptent à la pression supplémentaire exercée par l'orthèse.

INSTRUCTIONS POUR LES BUTÉES RÉGLABLES
Charnière standard - L'orthèse est livrée avec des butées d'extension de 10° déjà installées. Pour modifier les butées préinstallées, commencez par retirer la vis comme illustré. Ensuite, retirez les butées. Insérez les nouvelles butées, alignez-les avec les trous de la plaque de charnière, puis remettez la vis. À l'aide d'un tournevis à tête cruciforme, assurez-vous que les vis sont bien positionnées dans leurs logements et qu'elles sont complètement serrées. (Fig. 5)
Charnière réglable – Pour modifier les butées de la charnière à résistance réglable, vous devez d'abord retirer le rembourrage de la charnière en serrant en alternance les vis dans le sens horaire jusqu'à ce que le rembourrage soit expulsé. Retirez la butée et insérez-en une nouvelle. Pour remettre en place le rembourrage télescopique, alignez les vis avec les trous de la plaque de charnière. Tout en maintenant fermement le rembourrage, utilisez la clé Allen pour tourner les vis dans le sens contraire des aiguilles d'une montre jusqu'à ce que le filetage prenne. Desserrez les vis en alternance jusqu'à ce que le rembourrage retrouve sa position initiale. (Fig. 6)
Les butées médiales et latérales doivent être de même angle.
Butées d'extension : 0°, 10°, 20°, 30° et 40°. Butées de flexion : 0°, 45°, 60°, 75° et 90° (aucune butée de flexion n'est préinstallée)

UTILISATION ET ENTRETIEN
- Si les sangles se relâchent au cours des activités physiques, resserrez-les conformément aux instructions d'utilisation ci-dessus.
- Il est possible de couper les sangles et les rembourrages pour tenir compte de la circonférence de la jambe de la personne concernée.
- On peut utiliser l'orthèse dans l'eau douce ou salée. Après une telle utilisation, essorez l'orthèse intégralement et rincez-la à l'eau douce, puis laissez-la sécher à l'air libre.
- Lavez manuellement tous les rembourrages à l'eau froide, avec un détergent doux. LAISSEZ SÉCHER À L'AIR LIBRE. NE PAS SÉCHER À L'AIDE D'UNE SOURCE DE CHALEUR.
- Les charnières nécessitent un entretien minimal dans les conditions normales d'utilisation. On peut néanmoins utiliser un lubrifiant sec tel qu'un aérosol Téflon™ sur le mécanisme interne des charnières. Une lubrification sèche est recommandée après toute utilisation dans l'eau.
- Inspectez périodiquement les vis des charnières pour vous assurer qu'elles sont serrées. Resserrez les vis au besoin.

Consultez toujours le médecin ou le professionnel de la santé concerné avant de modifier l'orthèse.

AVERTISSEMENT : CE PRODUIT DOIT ETRE UTILISE SOUS SURVEILLANCE MEDICALE. CE DISPOSITIF N'EST PAS DESTINE A UN USAGE GRAND PUBLIC SANS SURVEILLANCE MEDICALE. EN CAS DE DOULEUR, D'OEDEME, DE MODIFICATIONS DE SENSATIONS OU DE REACTIONS INHABITUELLES PENDANT L'UTILISATION DE CE PRODUIT, CONSULTEZ IMMEDIATEMENT VOTRE MEDECIN.

Pour usage sur un seul patient uniquement.
SUR PRESCRIPTION MÉDICALE UNIQUEMENT

GARANTIE : DJO, LLC se chargeront de réparer ou de remplacer tout ou partie de l'appareillage et ses accessoires en cas de vice de matériau ou vice de fabrication, pendant une période de six mois à compter de la date de vente.

AVIS : BIEN QUE TOUTES LES TECHNIQUES DE POINTE AIENT ÉTÉ UTILISÉES AFIN D'OBTENIR LE NIVEAU MAXIMAL DE COMPATIBILITÉ DE FONCTION, DE RÉSISTANCE, DE DURABILITÉ ET DE CONFORT, CE DISPOSITIF NE CONSTITUE QU'UN ÉLÉMENT DU PROGRAMME DE TRAITEMENT GLOBAL ADMINISTRÉ PAR UN PROFESSIONNEL DE LA SANTÉ. IL N'EST PAS GARANTI QUE L'UTILISATION DE CE PRODUIT PRÉVIENNE TOUTE BLESSURE.

AVERTISSEMENT : LA LOI FÉDÉRALE AMÉRICAINE (ÉTATS-UNIS) EXIGE QUE CET APPAREIL SOIT VENDU UNIQUEMENT PAR OU SUR L'ORDRE D'UN PROFESSIONNEL DE LA SANTÉ AUTORISÉ.

NEDERLANDS

LEES ONDERSTAANDE GEBRUIKSAANWIJZING AANDACHTIG EN VOLLEDIG DOOR VOORDAT U DIT INSTRUMENT GEBRUIKT. JUIST GEBRUIK IS BELANGRIJK VOOR EEN GOEDE WERKING VAN HET PRODUCT.

INDICATIES: Patiënten met klachten, lichamelijke indicaties of radiologisch bewijs van unicompartimentele artrose.
Dit product is ontworpen als aanvulling op de verschillende gangbare medische behandelingen van de hierboven genoemde aandoeningen. De gebruiksduur en -frequentie moeten worden bepaald door de medische-zorgverlener die u dit hulpmiddel voorschrijft.

1) Ga op de rand van een stoel zitten en stap met uw voet in de brace. Buig uw knie 45°, plaats de brace zoals afgebeeld in afbeelding 1, met het scharnier in het midden ongeveer 2,54 cm (1 inch) boven de bovenrand van de knieschijf en iets voorbij de middellijn van het been. Zorg ervoor dat de brace niet gedraaid op het been zit.
   Bevestig eerst de onderste kuitband (A) en vervolgens de bovenste dijband (B).
2) Houd uw knie 45° gebogen en duw beide condyli (scharnieren) naar de achterkant van het been (zie afbeelding 2).
   Maak de onderste dijband (C) aan de achterkant van het been vast om de scharnieren in deze stand te houden.
3) Trek de scharnieren iets naar voren voordat u de voorste tibiale (scheen-)band (D) vastmaakt. Trek de scharnieren niet voorbij de middellijn van het been.
   Zet de bovenste kuitband vast (E). Zorg ervoor dat u deze band niet te strak aanhaalt om te voorkomen dat de bloedsomloop wordt afgekneld.
4) Wanneer u alle banden hebt bevestigd, moet het scharnier precies boven de bovenrand van de knieschijf en iets achter de middellijn rusten. U wordt aanbevolen om een paar keer door de knieën te buigen of een paar minuten te lopen en daarna de banden opnieuw aan te halen om te verzekeren dat de banden tijdens het bewegen niet verschuiven.

INSTRUCTIES VOOR HET SCHARNIER MET VERSTELBARE BELASTING
Uw braceframe is voorzien van een ingebouwde corrigerende basisbelasting. U kunt de basisbelasting als volgt 'fijnstellen': Draai de stelschroeven met de meegeleverde inbussleutel rechtsom. U kunt de afstelling van de voorste en achterste schroef variëren afhankelijk van het contact met de knie en het comfort van de belasting. VERDRAAI GEEN VAN BEIDE SCHROEVEN meer dan 4 slagen zonder eerst de andere stelschroef te verdraaien. Pas op dat u het afstelmechanisme niet klem zet. Verdraai de schroeven niet meer dan 10 volle slagen, anders kan het kussen van zijn plaats komen. Voer het proces in omgekeerde volgorde uit als dit gebeurt. Pas de belasting van de brace altijd aan aan uw comfort en mate van lichaamsbeweging.
OPMERKING: Zelfs als u niet onmiddellijk verlichting ondervindt, betekent dat niet dat de brace niet werkt. Het kan soms enige weken duren voordat het zachte weefsel in de knie zich heeft aangepast aan de verhoogde belasting die de brace biedt.

INSTRUCTIES VOOR VERSTELBARE STOPS
Standaardscharnier - Uw brace wordt geleverd met geïnstalleerde extensiestops op 10°. Als u de geïnstalleerde stops wilt verwijderen, dient u eerst de schroef geheel te verwijderen (zie afbeelding). Verwijder daarna de stops. Plaats de nieuwe stops, lijn ze uit met de gaten in de scharnierplaat en draai de schroef er dan weer in. Zorg er met een kruiskopschroevendraaier voor dat de schroeven goed in de uitsparing zitten en helemaal zijn aangedraaid. (Afb. 5)
Verstelbaar scharnier – Om de stops op het scharnier met verstelbare belasting te verplaatsen, verwijdert u eerst de verstelbare belastingscondylus uit het scharnier door de schroeven beurtelings linksom te draaien totdat het kussen is verwijderd. Verwijder de stop en breng de nieuwe aan. Om het telescoopkussen weer terug te plaatsen, lijnt u de schroeven uit met de gaten in de scharnierplaat. Houd het kussen stevig op zijn plaats en draai de schroeven met de inbussleutel linksom totdat de schroefdraad pakt. Draai de schroeven vervolgens beurtelings aan totdat het kussen weer op zijn oorspronkelijke plaats zit. (Afb. 6)
De mediale en laterale stops moeten zijn ingesteld op dezelfde hoek.
Extensiestops: 0°, 10°, 20°, 30° en 40°. Flexiestops: 0°, 45°, 60°, 75° en 90° (bij levering zijn geen flexiestops geïnstalleerd)

GEBRUIK EN ONDERHOUD
- Als de banden tijdens een activiteit opnieuw moeten worden aangehaald, haal dan alle banden aan volgens de stappen in de aanbrenginstructies.
- Alle banden en kussentjes kunnen worden bijgeknipt voor een betere pasvorm rond individuele ledematen.
- De brace kan worden gebruikt in zoet en zout water. Laat de brace, nadat u deze in het water hebt gedragen, volledig uitlekken en reinig hem met schoon, zoet water. Laat hem vervolgens aan de lucht drogen.
- Was de voeringen en condyluskussentjes met de hand in koud water met een mild reinigingsmiddel. ALLEEN AAN DE LUCHT LATEN DROGEN. VOERINGEN OF KUSSENTJES NIET MET HITTE DROGEN.
- Bij normaal gebruik vergt het scharniermechanisme weinig onderhoud. U kunt echter met een spuitbus een droog smeermiddel zoals Teflon™ op het inwendige mechanisme van het scharnier aanbrengen. Droge smering wordt aanbevolen na gebruik in water.
- Controleer regelmatig of de scharnierschroeven nog goed vastzitten en haal ze indien nodig aan.

Raadpleeg altijd uw arts of therapeut voordat u veranderingen aan de brace aanbrengt.

WAARSCHUWING: DIT PRODUCT MOET WORDEN GEBRUIKT ONDER TOEZICHT VAN EEN MEDISCHE-ZORGVERLENER. HET IS NIET BEDOELD VOOR GEBRUIK ZONDER SUPERVISIE. NEEM ONMIDDELLIJK CONTACT OP MET UW MEDISCHE-ZORGVERLENER ALS U PIJN, ZWELLING, GEVOELSVERANDERINGEN OF ANDERE ONGEBRUIKELIJKE REACTIES ONDERVINDT TERWIJL U DIT PRODUCT GEBRUIKT.

Uitsluitend voor gebruik bij één patiënt.
ALLEEN OP DOKTERSVOORSCHRIFT.

GARANTIE: DJO, LLC zal het hulpmiddel en de accessoires tot zes maanden na de verkoopdatum geheel of gedeeltelijk repareren of vervangen als materiaal- of fabricagefouten worden geconstateerd.

LET OP: HOEWEL ALLES IN HET WERK IS GESTELD MET BEHULP VAN DE ALLERNIEUWSTETECHNIEKENOMOPTIMALECOMPATIBILITEITQUAWERKING, STERKTE, DUURZAAMHEID EN COMFORT TE VERKRIJGEN, IS DIT APPARAAT SLECHTS EEN ELEMENT IN HET ALGEMENE BEHANDELINGSPROGRAMMA DAT WORDT UITGEVOERD DOOR EEN MEDISCH DESKUNDIGE. ER IS GEEN GARANTIE DAT LETSEL ZAL WORDEN VOORKOMEN DOOR HET GEBRUIK VAN DIT PRODUCT.

CAVE: DE FEDERALE WETGEVING VAN DE VERENIGDE STATEN STAAT DE VERKOOP VAN DIT INSTRUMENT ALLEEN TOE DOOR OF OP VOORSCHRIFT VAN EEN BEVOEGD GEZONDHEIDSDESKUNDIGE.

SLOVENČINA

PRED POUŽITÍM TOHTO NÁSTROJA SI POZORNE PREČÍTAJTE CELÉ NASLEDUJÚCE INŠTRUKCIE. SPRÁVNE POUŽITIE PRÍSTROJA JE NUTNÉ K JEHO SPRÁVNEMU FUNGOVANIU.

INDIKÁCIE: Pacienti s príznakmi, fyzickým nálezom alebo röntgenovým dôkazom jednokompartmentového degeneratívneho ochorenia kĺbov.
Tento produkt je určený ako doplnok k rôznym postupom liečby uvedených zdravotných problémov. Frekvenciu a dĺžku použitia musí stanoviť zdravotník, ktorý túto pomôcku predpísal.

1) Sadnite si na okraji stoličky a vkročte do ortézy. Koleno ohnite v uhle 45° a ortézu uložte tak, ako je znázornené na obrázku 1, pričom kĺbové spojenie vycentrujte približne 2,54 cm (1 palec) nad hornou časťou jabĺčka a mierne od stredovej línie končatiny. Dávajte pozor, aby ortéza nebola na končatine otočená.
   Najprv zaistite spodný lýtkový popruh (A), potom horný stehenný popruh (B).
2) Koleno držte ohnuté v uhle 45 stupňov a zatlačte oba kondyly (kĺbové spoje) smerom k zadnej časti nohy, ako je to znázornené na obrázku 2.
   Pre udržanie polohy kĺbov zaistite spodný stehenný popruh (C) na zadnej strane nohy.
3) Pred utiahnutím predného tibiálneho (holenného) popruhu (D) kĺby mierne zatlačte dopredu. Kĺby sa nesmú zatlačiť za stredovú líniu nohy.
   Potom utiahnite horný lýtkový popruh (E). Dávajte pozor, aby ste tento popruh nezatiahli príliš a neobmedzili tak krvný obeh.
4) Po utiahnutí všetkých popruhov by sa mal kĺbový spoj nachádzať v strede tesne nad jabĺčkom a mierne za stredovou líniou. Aby ste zaistili, že sa počas pohybu nevyskytne žiaden posun, odporúča sa niekoľkokrát ohnúť koleno alebo pár minút chodiť a potom znova utiahnuť popruhy.

POKYNY TÝKAJÚCE SA NASTAVITEĽNÉHO ZAŤAŽOVACIEHO KĹBOVÉHO SPOJA
Rám ortézy má zabudovanú základnú korekčnú záťaž. Základnú záťaž môžete „ jemne doladiť" takto: Pomocou priloženého Allenovho kľúča otáčajte nastavovacími skrutkami v smere pohybu hodinových ručičiek. Nastavenie prednej a zadnej skrutky môžete zmeniť podľa kontaktu s kolenom a pohodlnej polohy záťaže. Žiadnu skrutku NEUŤAHUJTE o viac ako 4 otáčky, ak ste zároveň neutiahli aj druhú nastaviteľnú skrutku. Dajte pozor, aby ste nezablokovali nastavovací mechanizmus. Neuťahujte skrutku na viac ako 10 plných otáčok, mohla by sa uvoľniť poduška. Ak sa tak stane, postupujte opačne. Ortézu zaťažujte tak, aby bola pohodlná a podľa vykonávanej činnosti.
POZNÁMKA: Aj keď nepocítite okamžitú úľavu, neznamená to, že ortéza nie je funkčná. Mäkké tkanivo v kolene sa môže zvýšenej záťaži ortézou prispôsobovať až niekoľko týždňov.

POKYNY TÝKAJÚCE SA VYMENITEĽNÝCH DORAZOV
Štandardný kĺbový spoj – Ortéza sa dodáva s nainštalovanými 10° extenznými dorazmi. Nainštalované dorazy vymeníte tak, že najskôr úplne odskrutkujete skrutku, ako je to znázornené na obrázku. Potom vyberte dorazy. Vložte nové dorazy, vyrovnajte ich s otvormi v podložke kĺbového spoja a nakoniec vložte skrutku. Pomocou skrutkovača s krížovou hlavicou zaskrutkujte skrutky tak, aby sa nachádzali v prehĺbenine a boli úplne utiahnuté. (obr. 5)
Nastaviteľný kĺbový spoj – Ak chcete zmeniť dorazy na nastaviteľnom zaťažovacom kĺbovom spoji, musíte z neho najskôr odstrániť nastaviteľný zaťažovací kondyl kývaním dopredu a dozadu a otáčaním skrutiek v v smere pohybu hodinových ručičiek, kým sa nepohne poduška. Vyberte starý a vložte nový doraz. Ak chcete vrátiť na miesto teleskopickú podušku, vyrovnajte skrutky s otvormi v podložke kĺbového spoja. Podušku pevne podržte a pomocou Allenovho kľúča otáčajte skrutky proti smeru pohybu hodinových ručičiek, kým sa neutiahnu závity. Striedajte predné a zadné skrutky, kým sa poduška nevráti do pôvodnej polohy. (obr. 6)
Stredný a bočný doraz musia byť v rovnakom uhle.
Extenzné dorazy: 0°, 10°, 20°, 30° a 40°. Flexné dorazy: 0°, 45°, 60°, 75° a 90° (pri dodaní nie sú namontované žiadne flexné dorazy)

POUŽITIE A STAROSTLIVOSŤ
- Ak je počas aktivity potrebné opätovné utiahnutie, všetky popruhy znovu utiahnite podľa informácií o použití.
- Všetky popruhy a podušky možno pristrihnúť tak, aby vyhovovali individuálnym rozmerom obvodu končatiny.
- Ortéza sa môže používať v sladkej aj slanej vode. Po použití pri vodných aktivitách výrobok dôkladne odvodnite, opláchnite čistou čerstvou vodou a nechajte vyschnúť na vzduchu.
- Výstelky a kondylové podušky perte ručne v studenej vode s prídavkom slabého čistiaceho prostriedku. SUŠTE IBA NA VZDUCHU, VÝSTELKY ANI PODUŠKY NESUŠTE TEPLOM.
- Kĺbový mechanizmus si vyžaduje pri normálnom používaní iba malú starostlivosť. Na vnútorný mechanizmus kĺbového spoja môžete aplikovať suchý lubrikant, napr. sprej Teflon™. Suchá lubrikácia sa odporúča najmä po namočení do vody.
- Pravidelne kontrolujte utiahnutie skrutiek kĺbového spoja a podľa potreby ich doťahujte.

Poraďte sa vždy so svojím lekárom alebo terapeutom.

VÝSTRAHA: TENTO VÝROBOK SA MUSÍ POUŽÍVAŤ POD DOHĽADOM LEKÁRA. TOTO ZARIADENIE NIE JE URČENÉ NA VEREJNÉ POUŽÍVANIE BEZ PROFESIONÁLNEHO DOHĽADU. AK SA PRI POUŽÍVANÍ TOHTO VÝROBKU OBJAVÍ AKÁKOĽVEK BOLESŤ, OPUCH, ZMENY CITLIVOSTI ALEBO AKÉKOĽVEK NEOBVYKLÉ REAKCIE, OKAMŽITE SA PORAĎTE SO SVOJÍM LEKÁROM.

Určené len na použitie pre jedného pacienta.
IBA NA LEKÁRSKY PREDPIS

ZÁRUKA: Spoločnosť DJO, LLC, vykoná opravu alebo výmenu celého výrobku alebo jeho časti a príslušenstva z dôvodu chyby materiálu alebo spracovania po dobu šiestich mesiacov od dátumu predaja.

POZNÁMKA: AJ KEĎ BOLA VENOVANÁ VŠETKA SNAHA NA ÚROVNI TECHNIKY DNEŠNEJ DOBY PRE ZÍSKANIE MAXIMÁLNEJ KOMPATIBILITY FUNKCIE, SILY, TRVANLIVOSTI A POHODLIA, TOTO ZARIADENIE JE LEN JEDNÝM ELEMENTOM V CELOM LIEČEBNOM PROGRAME PREVÁDZANOM ZDRAVOTNÍCKYM PROFESIONÁLOM. NEEXISTUJE PRETO ZÁRUKA, ŽE BUDE PRI POUŽITÍ TOHTO PRODUKTU ZABRÁNENÉ PORANENIU.

POZOR: FEDERÁLNE ZÁKONY USA OBMEDZUJÚ PREDAJ TOHTO ZARIADENIA NA LICENCOVANÉHO ZDRAVOTNÍKA ALEBO NA JEHO PREDPIS.

DANSK

LÆS FØLGENDE ANVISNINGER GRUNDIGT IGENNEM FØR ANVENDELSE AF ANORDNINGEN. KORREKT ANVENDELSE ER VIGTIG FOR, AT ANORDNINGEN FUNGERER KORREKT.

INDIKATIONER: Patienter med symptomer, fysisk konstateret eller radiologisk påvist artrose i et enkelt kammer.
Produktet er beregnet til at supplere de forskellige medicinske behandlinger, der er almindelige for ovennævnte lidelser. Den ordinerende læge bestemmer, hvor hyppigt og hvor længe produktet skal bruges.

1) Træd ned gennem skinnen, mens du sidder på kanten af en stol. Bøj knæet 45°, anbring skinnen som vist på figur 1, centrer hængslet ca. 2,54 cm (1 tomme) over overkanten af knæskallen og lige forbi benets midterlinje. Skinnen må ikke sidde snoet på benet.
   Fastgør først den nederste lægrem (A), og derefter den øverste lårrem (B).
2) Med knæet bøjet 45° skubbes begge kondyler (hængsler) mod bagsiden af benet, som vist i figur 2.
   For at opretholde hængslernes stilling fastgøres den nederste lårrem (C) bag på benet.
3) Træk hængslerne lidt fremad, før forreste rem (D) på tibia (skinnebenet) fastgøres. Træk ikke hængslerne ud over benets midterlinje.
   Fastgør den øverste lægrem (E). Pas på ikke at stramme denne rem for hårdt, da du kan risikere at få problemer med blodomløbet.
4) Når alle stropperne er strammet til, skal hængslet være centreret lige over det øverste af knæskallen og lidt bag midterlinjen. For at forhindre skinnen i at glide i forbindelse med aktivitet anbefales det at bøje knæet et par gange eller gå rundt i et par minutter, hvorefter stropperne strammes.

VEJLEDNING TIL JUSTERBART BELASTNINGSHÆNGSEL
Din skinne har en indbygget grundbelastning. Grundbelastningen kan "finjusteres" ved at gøre følgende: Drej justeringsskruerne i urets retning med den medfølgende unbrakonøgle. Justeringen af forreste og bageste skrue kan varieres alt efter kontakten med knæet, og hvor behagelig belastningen er. Drej IKKE nogen skrue mere end 4 omgange uden at skifte tilbage til den anden justerbare skrue. Pas på, at justeringsmekanismen ikke sætter sig fast. Der må ikke bruges mere end 10 hele omdrejninger, ellers kan polstringen blive forskubbet. Hvis det sker, skal processen gøres omvendt. Skinnen skal altid belastes i overensstemmelse med ens eget komfort- og aktivitetsniveau.
BEMÆRK: Hvis der ikke mærkes omgående lindring, betyder det ikke, at skinnen ikke virker. Det kan tage flere uger, før blødt væv i knæet tilpasser sig den øgede belastning, som skinnen giver.

VEJLEDNING TIL ÆNDRING AF STOPPENE
Standard skinne - Skinnen leveres med 10° strækstop indsat. For at ændre de indsatte stop skal skruen først tages helt af som vist. Derefter flyttes stoppene. Indsæt de nye stop, juster med hullerne i hængselspladen, og sæt derefter skruen i igen. Brug en Phillips-skruetrækker med flad kærv, og skru skruerne ned på plads i fordybningen, og stram helt til. (Fig. 5)
Justerbart hængsel - Stoppene ændres på det justerbare belastningshængsel ved først at fjerne den justerbare belastningskondyl fra hængslet ved at skifte frem og tilbage med at dreje skruerne i urets retning, indtil polstringen er fjernet. Fjern stoppet, og indsæt det nye stop. Teleskoppolstringen sættes på igen ved at få skruerne til at flugte med hængselspladens huller. Hold fast på unbrakonøglen, og drej samtidigt imod urets retning, til gevindene går i indgreb. Skift frem og tilbage mellem skruerne, indtil polstringen igen sidder på sin oprindelige plads (Fig. 6)
Både mediale og laterale stop skal have samme grad.
Strækstop: 0°, 10°, 20°, 30° og 40°. Bøjningsstop: 0°, 45°, 60°, 75° og 90° (der er ikke indsat bøjningsstop ved forsendelsen)

BRUG OG PLEJE
- Hvis det under aktivitet er nødvendigt at stramme remmene efter, skal alle remmene strammes ifølge punkterne i påsætningsvejledningen.
- Alle remme og puder kan klippes til, så de passer til omkredsen på ben af forskellig størrelse.
- Skinnen kan bruges både i ferskvand og saltvand. Efter den har været brugt i vandet, skal den tømmes helt og skylles med rent, frisk vand og derefter lufttørres.
- Foring og kondylpuder håndvaskes med koldt vand og et mildt vaskemiddel. MÅ KUN LUFTTØRRES. FORINGER OG PUDER MÅ IKKE VARMETØRRES .
- Hængselmekanismen kræver meget lidt vedligeholdelse ved normal brug. Du kan dog påføre et tørt smøremiddel som Teflon™ spray på hængslernes indvendige mekanisme. Tør smøring anbefales efter brug i vand.
- Efterse jævnligt hængselskruerne for at se, om de er stramme, og stram igen efter behov.

Konsulter altid lægen eller behandleren, før du ændrer noget ved skinnen.

ADVARSEL: DETTE PRODUKT SKAL ANVENDES UNDER TILSYN AF EN LÆGE. PRODUKTET ER IKKE BEREGNET TIL ALMEN BRUG UDEN TILSYN. HVIS DER OPSTÅR SMERTER, HÆVELSER, FØLELSESMÆSSIGE FORANDRINGER ELLER ANDRE USÆDVANLIGE REAKTIONER, MENS PRODUKTET ANVENDES, SKAL LÆGEN STRAKS KONTAKTES.

Kun til brug på en enkelt patient.
RECEPTPLIGTIG

GARANTI: DJO, LLC reparerer eller udskifter hele eller dele af anordningen og dens tilbehør ved fejl i materiale eller udførelse i en periode på seks måneder fra salgsdatoen.

BEMÆRK: SELV OM DER ER ANVENDT DE NYESTE TEKNIKKER MED HENBLIK PÅ AT OPNÅ MAKSIMAL FUNKTION, STYRKE, HOLDBARHED OG KOMFORT, UDGØR DENNE ANORDNING DOG KUN EN DEL AF DET GENERELLE BEHANDLINGSPROGRAM, DER UDFØRES AF EN LÆGE. DER ER INGEN GARANTI FOR, AT SKADER KAN UNDGÅS VED ANVENDELSE AF DETTE PRODUKT.

FORSIGTIG: IFØLGE AMERIKANSK LOV MÅ ANORDNINGEN KUN SÆLGES AF EN AUTORISERET LÆGE ELLER PÅ DENNES ANVISNING.

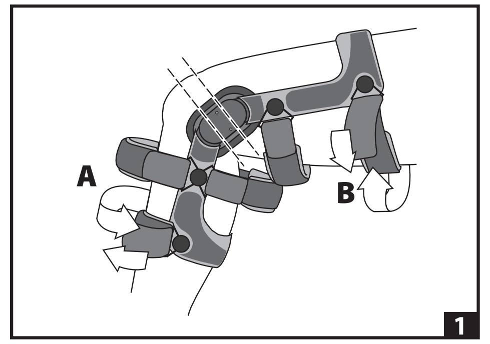

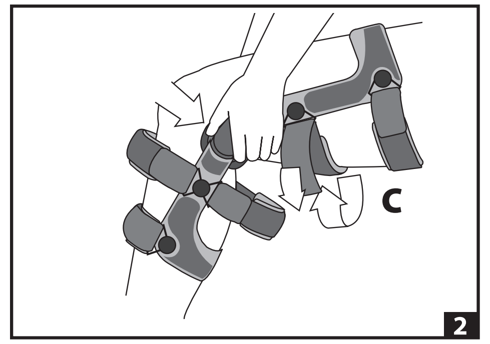

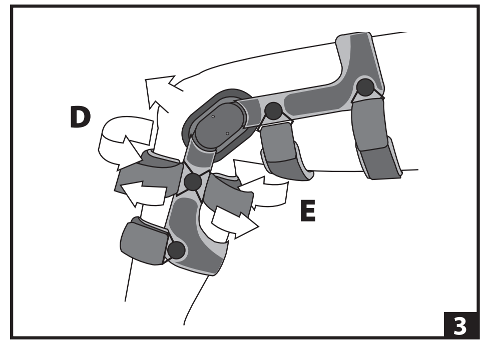

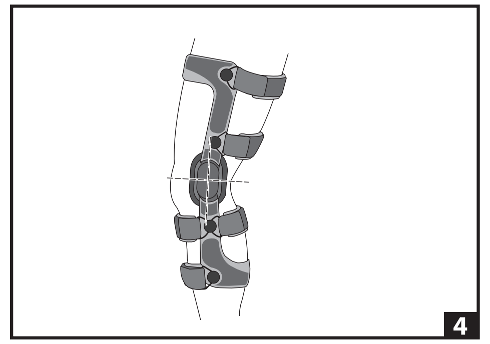

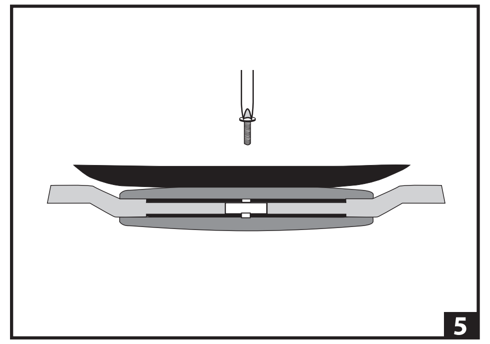

SVENSKA

LÄS FÖLJANDE ANVISNINGAR NOGGRANT OCH FULLSTÄNDIGT INNAN DU ANVÄNDER PRODUKTEN. KORREKT APPLIKATION ÄR AV STÖRSTA VIKT FÖR PRODUKTENS KORREKTA FUNKTION.

INDIKATIONER: Patienter med symptom, fysiska tecken på eller radiografiska belägg för ensidig degenerativ ledsjukdom.
Denna produkt har utformats för att komplettera de olika medicinska behandlingar som är vanliga vid ovanstående besvär. Läkaren ska fastställa hur ofta och hur länge stödet ska användas.

1) Kliv igenom stödet medan du sitter på kanten av en stol. Böj knäet till 45° vinkel, placera stödet såsom visas i fig. 1, centrera gångjärnet ca 2,5 cm över knäskålen och en aning förbi benets mittlinje. Kontrollera att stödet inte är vridet på benet.
   Spänn fast den nedre vadremmen (A) först och därefter den övre lårremmen (B).
2) Håll benet böjt i 45 grader och för båda kondylerna (gångjärnen) mot benets baksida, så som visas i bild 2.
   Bibehåll gångjärnens position och fäst den nedre lårremmen (C) på baksidan av benet.
3) Dra gångjärnen något framåt innan du spänner den främre skenbensremmen (D). Dra inte gångjärnen förbi benets mittlinje.
   Fäst den övre vadremmen (E). Var försiktig så att du inte drar åt remmen för hårt eftersom det kan orsaka cirkulationsproblem.
4) När alla remmar fästs ska gångjärnen vara centrerade precis ovanför knäskålen och en aning bakom mittlinjen. För att säkerställa att stödet inte förflyttas vid aktivitet bör patienten böja knäet några gånger eller gå omkring i några minuter, och sedan dra åt remmarna igen.

ANVISNINGAR FÖR JUSTERBART BELASTNINGSGÅNGJÄRN
Stödet har en inbyggd korrigerande basbelastning. Du kan "finjustera" basbelastningen på följande sätt: Vrid ställskruvarna medurs med hjälp av den medföljande insexnyckeln. Du kan variera justeringen på den främre och bakre skruven beroende på kontaktytan mot knäet och belastnings-komforten. Vrid INTE någon av skruvarna mer än fyra varv utan att växla över till den andra ställskruven. Var försiktig så att justeringsmekanismen inte kärvar. Vrid inte mer än tio hela varv eftersom dynan i så fall kan lossna. Utför processen i omvänd ordning om detta inträffar. Belasta endast stödet i enlighet med din komfort- och aktivitetsnivå.
<u>OBS!</u> Även om du inte känner omedelbar lindring innebär det inte att stödet inte fungerar. Det kan ta flera veckor innan mjukdelarna i knäet har att anpassats efter den ökade belastning som skapas av stödet.

ANVISNINGAR FÖR UTBYTBARA STOPP
<u>Standardgångjärn</u> – Ortosen levereras med tio extensionsstopp installerade. För att ändra stoppen måste skruven först avlägsnas helt som figuren visar och stoppen därefter avlägsnas. Sätt i de nya stoppen, rikta in dem med hålen i gångjärnsplattan och sätt tillbaka skruven. Använd en stjärnskruvmejsel och se till att skruven är helt nedskruvad i fördjupningen och ordentligt åtdragen (se fig. 5).
<u>Justerbart gångjärn</u> – För att kunna ändra stoppen på det justerbara belastningsgångjärnet måste du först avlägsna det justerbara belastnings-ledhuvudet från gångjärnet genom att växelvis lossa de främre och bakre skruvarna medurs tills dynan har avlägsnats. Avlägsna stoppet och sätt i det nya stoppet. Sätt tillbaka teleskopdynan genom att rikta in skruvarna mot hålen i gångjärnet. Håll ordentligt i stödet och använd insexnyckeln för att dra skruvarna moturs tills de griper i gängorna. Växeldra de bakre och främre skruvarna tills dynan är tillbaka i sitt ursprungliga läge (se fig. 6).
Både mediala och laterala stopp måste vara inställda på samma gradvinkel.
<u>Extensionsstopp</u>: 0°, 10°, 20°, 30° och 40°. <u>Flexionsstopp</u>: 0°, 45°, 60°, 75°, och 90° (flexionsstopp levereras omonterade)

ANVÄNDNING OCH SKÖTSEL
- Om du behöver spänna remmarna under en aktivitet ska alla remmar spännas i enlighet med anvisningarna för fastsättning.
- Alla remmar och dynor kan klippas till med tanke på individspecifika variationer i benets omkrets.
- Stödet kan användas i söt- och saltvatten. Efter användning i vatten ska det sköljas ur ordentligt med rent sötvatten och sedan lufttorkas.
- Handtvätta fodren och ledhuvudsdynorna i kallt vatten med ett milt rengöringsmedel. FÅR ENDAST LUFTTORKAS. FODER OCH DYNOR FÅR INTE VÄRMETORKAS.
- Gångjärnsmekanismen kräver inte mycket underhåll vid normal användning. Du kan dock applicera ett torrsmörjmedel, t.ex. Teflon™-spray, på gångjärnets inre delar. Torrsmörjning rekommenderas efter användning i vatten.
- Kontrollera regelbundet att gångjärnsskruvarna är åtdragna. Dra åt dem på nytt vid behov.

Rådgör alltid med läkare eller terapeut innan du gör några ändringar på ortosen.

VARNING! DENNA PRODUKT SKA ENDAST ANVÄNDAS UNDER ÖVER-INSEENDE AV LÄKARE. PRODUKTEN ÄR INTE AVSEDD FÖR ALLMÄN ANVÄNDNING UTAN ÖVERVAKNING. OM DU KÄNNER SMÄRTA, SVULLNAD, KÄNSELFÖRÄNDRINGAR ELLER OVANLIGA REAKTIONER NÄR DU ANVÄNDER DENNA PRODUKT SKA DU OMEDELBART KONTAKTA LÄKARE.

Endast för engångsbruk.
RECEPTBELAGT

GARANTI: DJO, LLC reparerar eller ersätter hela eller delar av ortosen med tillbehör vid defekter i material eller tillverkning under sex månader från försäljningsdatumet.

OBS! EMEDAN DET YTTERSTA HAR GJORTS VAD GÄLLER SENASTE TEKNOLOGI FÖR ATT ERHÅLLA MAXIMAL FUNKTIONSKOMPATIBILITET, STYRKA, HÅLLBARHET OCH KOMFORT, UTGÖR DENNA ANORDNING ENDAST EN BESTÅNDSDEL I DET TOTALA BEHANDLINGSPROGRAMMET SOM UTFÄRDAS AV LÄKAREN. DET FINNS INGEN GARANTI FÖR ATT SKADOR FÖRHINDRAS GENOM ANVÄNDNING AV DENNA PRODUKT.

VARNING! ENLIGT FEDERAL LAG (USA) FÅR DENNA ANORDNING ENDAST SÄLJAS AV ELLER PÅ ORDINATION AV LEGITIMERAD LÄKARE.

SUOMI

LUE SEURAAVAT OHJEET HUOLELLISESTI KOKONAAN ENNEN LAITTEEN KÄYTTÖÄ. OIKEA KIINNITTÄMINEN ON TÄRKEÄÄ LAITTEEN ASIANMUKAISEN TOIMINNAN KANNALTA.

INDIKAATIOT: Potilaat, joilla on oireita, fyysisiä havaintoja tai röntgenkuvauksessa saatuja todisteita unikompartmentaalisesta degeneratiivisesta nivelsairaudesta.
Tämä tuote on suunniteltu täydentämään edellä mainittuihin vaivoihin yleisesti käytettäviä erilaisia hoitokeinoja. Hoidosta määräävän terveydenhoidon ammattilaisen tulee määritellä käytön toistumistiheys ja kesto.

1) Istu tuolin reunalla ja vie jalka tuen läpi. Taivuta polvi 45°:n asentoon ja aseta tuki kuvan 1 osoittamalla tavalla. Keskitä sarana noin 2,54 cm (1'') polvilumpion yläpuolelle ja hieman jalan keskilinjan yli. Varmista, ettei tuki asetu kiertyneesti jalan päälle.
   Kiinnitä ensin alempi pohjehihna (A), sitten ylempi reisihihna (B).
2) Pidä polvi 45°:n kulmassa ja työnnä molemmat kondyylit (saranat) jalan takaosaa kohti kuvan 2 osoittamalla tavalla.
   Saranoiden asennon säilyttämiseksi kiinnitä alempi reisihihna (C) jalan takana.
3) Vedä saranoita hieman eteenpäin ennen etureisihihnan kiinnittämistä (D). Älä vedä saranoita jalan keskilinjan yli.
   Kiinnitä pohkeen yläosan hihna (E). Varo vetämästä tätä hihnaa liian tiukalle, jottei verenkierto esty.
4) Kun kaikki hihnat on kiinnitetty, saranan tulisi keskittyä aivan polvilumpion yläpuolelle ja hieman keskilinjan taakse. Jotta tuen paikallaan pysyminen liikkumisen aikana voidaan varmistaa, suosittelemme muutamaa polven taivutusliikettä tai parin minuutin kävelyä, jonka jälkeen hihnat kiristetään uudelleen.

KUORMANSÄÄTÖSARANAA KOSKEVAT OHJEET
Tuen kehykseen on rakennettu korjaava peruskuorma. Peruskuormaa voidaan hienosäätää seuraavasti: Kierrä säätöruuveja myötäpäivään toimitukseen sisältyvällä kuusiokoloavaimella. Voit vaihdella etu- ja takaruuvin säätöä ruuvien ja polven rajapinnan sekä kuorman mukavuuden mukaan. ÄLÄ kierrä mitään ruuvia yli 4 kierrosta säätämättä vuorotellen toistakin. Varo estämästä säätömekanismia. Älä kierrä yli 10 täyttä kierrosta, ettei pehmuste irtoa paikaltaan. Jos näin käy, suorita menettely päinvastoin. Kuormita tuki aina oman mukavuus- ja liikkuvuustasosi mukaan.
<u>HUOMAUTUS:</u> Vaikket tuntisi kivun välitöntä lieventymistä, se ei merkitse, etteikö tuki toimisi. Saattaa kestää useita viikkoja, ennen kuin polven pehmytkudos sopeutuu tuen tuomaan lisäkuormaan.

VAIHDETTAVIA RAJOITTIMIA KOSKEVAT OHJEET
<u>Standardisarana</u> - Tukeen on asennettu 10°:n ekstensiorajoittimet. Jos haluat vaihtaa asennetut rajoittimet, irrota ensin ruuvi kokonaan kuten kuvassa. Irrota sitten rajoittimet. Aseta uudet rajoittimet, kohdista reiät saranalevyyn ja kierrä sitten ruuvi takaisin. Varmista ristipääruuvimeisselillä, että ruuvit asettuvat syvennykseen ja kiristyvät kunnolla. (Kuva 5)
<u>Säädettävä sarana</u> – Jotta voit vaihtaa kuormansäätösaranan rajoittimet, kuormansäätökondyyli täytyy poistaa saranasta kiertämällä ruuveja vuorotellen myötäpäivään, kunnes pehmuste irtoaa. Irrota rajoitin ja aseta sisään uusi rajoitin. Voit vaihtaa teleskooppilevyn kohdistamalla ruuvit saranalevyn reikiin. Pitele sitä lujasti ja kierrä kuusiokoloavaimella vastapäivään, kunnes kierteet tarttuvat. Kierrä ruuveja vuorotellen, kunnes levy palaa alkuperäiseen asentoonsa. (Kuva 6)
Sekä mediaaliset että lateraaliset rajoittimet tulee säätää samaan kulmaan.
<u>Ekstensiorajoittimet</u>: 0°, 10°, 20°, 30° ja 40°. <u>Fleksiorajoittimet</u>: 0°, 45°, 60°, 75° ja 90° (fleksiorajoittimia ei ole asennettu lähetettäessä)

KÄYTTÖ JA HOITO
- Jos kiristäminen on liikkumisen aikana välttämätöntä, kiristä kaikki hihnat käyttöohjeiden vaiheita noudattaen.
- Kaikkia hihnoja ja pehmusteita voidaan säätää raajojen yksilöllisten mittojen mukaisesti.
- Tukea voidaan käyttää sekä makeassa että suolaisessa vedessä. Kun tukea on käytetty vesiurheilussa, kaikki vesi tulee valuttaa pois, tuki huuhdella puhtaassa vedessä ja ripustaa kuivumaan.
- Pese vuoraukset ja nivelpään pehmusteet käsin kylmässä vedessä miedolla pesuaineella. VAIN ILMAKUIVAUS, ÄLÄ LÄMPÖKUIVAA VUORA UKSIA TAI PEHMUSTEITA.
- Saranamekanismi vaatii hyvin vähän huoltoa normaalikäytössä. Saranan sisäiseen mekanismiin voidaan kuitenkin käyttää kuivaliukastetta, esim. Teflon™-suihketta. Kuivaliukastetta suositellaan vedessä käytön jälkeen.
- Saranan ruuvit on tarkistettava säännöllisin väliajoin ja kiristettävä tarvittaessa.

Neuvoa aina, ennen kuin teet tukeen muutoksia.

VAROITUS: TÄTÄ TUOTETTA TULEE KÄYTTÄÄ TERVEYDENHUOLLON AMMATTILAISEN VALVONNAN ALAISENA. TÄTÄ LAITETTA EI OLE TARKOITETTU VALVOMATTOMAAN YLEISEEN KÄYTTÖÖN. JOS KOET TÄTÄ TUOTETTA KÄYTTÄESSÄSI KIPUA, TURVOTUSTA, TUNNON MUUTOKSIA TAI EPÄTAVALLISIA REAKTIOITA, PYYDÄ VÄLITTÖMÄSTI NEUVOA TERVEYDENHUOLLON AMMATTILAISELTA.

Vain yhden potilaan käyttöön.
VAIN LÄÄKÄRIN MÄÄRÄYKSESTÄ

TAKUU: DJO, LLC korjaa tai vaihtaa tuotteen ja sen lisävarusteet kokonaan tai osittain materiaali- tai valmistusvirheiden ilmetessä kuuden kuukauden kuluessa ostopäivästä.

HUOMAUTUS: TÄMÄ LAITE ON VALMISTETTU VIIMEISTEN MENETELMIEN MUKAAN MAHDOLLISIMMAN TOIMIVAKSI, KESTÄVÄKSI JA MUKAVAKSI KÄYTTÄÄ. SE ON KUITENKIN VAIN YKSI OSA LÄÄKINNÄLLISEN AMMATTIHENKILÖN ANTAMASTA HOITO-OHJELMASTA. MITÄÄN TAKUITA EI OLE SIITÄ, ETTÄ TÄTÄ TUOTETTA KÄYTETTÄESSÄ VÄLTYTTÄISIIN VAMMOILTA.

HUOMAUTUS: YHDYSVALTAIN LIITTOVALTION LAIN MUKAAN TÄMÄN LAITTEEN SAA MYYDÄ AINOASTAAN LÄÄKÄRI TAI LÄÄKÄRIN MÄÄRÄYKSESTÄ.

ČEŠTINA

PŘED POUŽITÍM TOHOTO NÁSTROJE SI PROSÍM PEČLIVĚ PŘEČTĚTE VEŠKERÉ NÁSLEDUJÍCÍ INSTRUKCE. SPRÁVNÁ APLIKACE JE NEZBYTNÁ PRO SPRÁVNOU FUNKCI NÁSTROJE.

INDIKACE: Určeno pro pacienty s příznaky, fyzikálním nálezem nebo radiologickým průkazem unikompartmentální degenerativní choroby kloubu.
Tento výrobek byl navržen jako doplněk různých dalších léčebných metod běžně využívaných pro výše uvedená onemocnění. Frekvenci a délku použití určí váš ošetřující lékař.

1) Posaďte se na okraj židle a protáhněte nohu ortézou. Ohněte koleno v úhlu 45°, umístěte ortézu podle obrázku 1; vycentrujte kloub asi 2,5 cm (1 palec) nad horní část čéšky a lehce za osu dolní končetiny. Ujistěte se, že ortéza není na noze nikde překroucená.
   Nejprve zajistěte dolní lýtkový popruh (A) a poté horní stehenní popruh (B).
2) Držte koleno ohnuté v úhlu 45° a zatlačte oba kondyly (klouby) směrem k zadní straně dolní končetiny, jak je uvedeno na obrázku 2. Aby byla zachována poloha kloubů, na zadní straně dolní končetiny zajistěte dolní stehenní popruh (C).
3) Před vlastním upevněním předního tibiálního (holenního) popruhu (D) vytáhněte klouby lehce vpřed. Neposouvejte klouby za osu dolní končetiny.
   Zajistěte pásek v horní části lýtka (E). Dávejte pozor, abyste tento popruh neutáhli příliš pevně, a neriskovali tak oběhové poruchy.
4) Po upevnění pásků se kloub nachází v pozici těsně nad horní částí čéšky a lehce za osou končetiny. Abyste předešli pozdějšímu sklouznutí ortézy během pohybu, několikrát koleno ohněte nebo se několik minut procházejte a poté pásky znovu utáhněte.

POKYNY PRO NASTAVITELNÝ ZÁTĚŽOVÝ KLOUB
Hrubé základní nastavení je u rámu ortézy dáno konstrukcí. Doladění můžete provést následujícím způsobem: pomocí přiloženého imbusového klíče otáčejte seřizovacími šrouby po směru chodu hodinových ručiček. Nastavení předního a zadního šroubu se může lišit podle jejich styčné plochy s kolenem a podle podpory zátěže. NEOTÁČEJTE jedním šroubem o více než 4 otáčky, aniž byste upravili také šroub druhý. Dávejte pozor, abyste nezablokovali seřizovací mechanismus. Neprovádějte více než 10 plných otáček, aby nedošlo k posunutí podložky. Pokud k posunutí podložky dojde, proveďte týž postup v opačném pořadí. Ortézu vždy upravujte podle vlastního pocitu pohodlí a stupně aktivity.
<u>POZNÁMKA:</u> I když nepociťujete okamžitou úlevu, neznamená to, že ortéza nefunguje. Než se měkké tkáně kolena přizpůsobí zátěži zvýšené ortézou, může uplynout několik týdnů.

POKYNY PRO VÝMĚNNÉ ZARÁŽKY
<u>Standardní kloub</u> – Tato ortéza se dodává s extenzními zarážkami nainstalovanými v úhlu 10°. Chcete-li nainstalované zarážky upravit, nejdříve zcela odstraňte šroub, jak je znázorněno na obrázku. Vyjměte zarážky. Vložte nové zarážky, vyrovnejte je s otvory v destičce kloubového mechanismu a poté vraťte šroub zpět na místo. Pomocí křížového šroubováku Phillips zajistěte, aby byly šrouby správně usazené ve vyhloubení a aby byly řádně utažené (obrázek 5).
<u>Nastavitelný kloub</u> – Při výměně zarážek na nastavitelném zátěžovém kloubu musíte nejprve vyjmout nastavitelný zátěžový kondyl z kloubu – střídavě otáčejte šrouby ve směru chodu hodinových ručiček, dokud se podložka neuvolní. Vyjměte zarážku a vložte novou. Chcete-li vyměnit teleskopickou podložku, vyrovnejte nejprve šrouby s otvory na destičce kloubu ortézy. Pevně ji přidržte a otáčejte imbusovým klíčem proti směru chodu hodinových ručiček, až se závity chytí. Utahujte střídavě všechny šrouby, dokud se podložka nevrátí do původní polohy (obrázek 6).
Mediální i laterální zarážka musí mít stejný sklon.
<u>Extenzní zarážky:</u> 0°, 10°, 20°, 30° a 40°. <u>Flekční zarážky:</u> 0°, 45°, 60°, 75° a 90° (při dodávce nejsou instalovány žádné flekční zarážky)

POUŽITÍ A ÚDRŽBA
- Pokud je během pohybu potřeba ortézu znovu utáhnout, utáhněte znovu všechny popruhy podle kroků uvedených v pokynech k použití.
- Všechny popruhy a podložky mohou být pomocí nůžek upraveny tak, aby odpovídaly individuálním odchylkám v obvodu končetiny.
- Ortézu lze používat ve sladké i slané vodě. Po použití ve vodě nechejte z ortézy odkapat všechnu vodu, opláchněte ji v čisté studené vodě a nechejte oschnout na vzduchu.
- Vložky a podložky kondylu omyjte ručně studenou vodou se slabým detergentem. NECHEJTE OSCHNOUT NA VZDUCHU. VLOŽKY ANI PODLOŽKY NEVYSOUŠEJTE TEPLEM.
- Kloubový mechanismus vyžaduje při normálním použití jen minimální péči. Na vnitřní mechanismus kloubu však můžete aplikovat suchý lubrikant, jako je například sprej Teflon™. Suchá lubrikace se doporučuje po použití ortézy ve vodě.
- Pravidelně kontrolujte šrouby kloubu, především jejich těsnost, a dle potřeby je utáhněte.

Před provedením jakékoli úpravy ortézy se vždy poraďte se svým lékařem nebo fyzioterapeutem.

POZOR: TENTO PRODUKT JE URČEN K POUŽITÍ POD DOHLEDEM ODBORNÉHO ZDRAVOTNICKÉHO PERSONÁLU. NENÍ URČEN K VEŘEJNÉMU POUŽITÍ BEZ ZDRAVOTNICKÉHO DOHLEDU. POKUD PŘI POUŽÍVÁNÍ TOHOTO VÝROBKU POCIŤUJETE JAKOUKOLI BOLEST, OTOK, ZMĚNY CITU PŘI DOTYKU NEBO JAKÉKOLI NEOBVYKLÉ REAKCE, OBRAŤTE SE BEZ PRODLENÍ NA SVÉHO LÉKAŘE.

Pouze pro jednoho pacienta.
POUZE NA LÉKAŘSKY PŘEDPIS

ZÁRUKA: Společnost DJO, LCC, opraví nebo nahradí jakoukoli část jednotky a jejího příslušenství v případě závady materiálu nebo výrobní vady, která bude zjištěna do šesti měsíců od data prodeje.

OZNÁMENÍ: I KDYŽ BYLA VĚNOVÁNA VEŠKERÁ SNAHA NA ÚROVNI TECHNIKY DNEŠNÍ DOBY PRO ZÍSKÁNÍ MAXIMÁLNÍ KOMPATIBILITY FUNKCE, SÍLY, TRVANLIVOSTI A POHODLÍ, TOTO ZAŘÍZENÍ JE POUZE JEDNÍM ELEMENTEM V CELÉM LÉČEBNÉM PROGRAMU PROVÁDĚNÉM ZDRAVOTNICKÝM PROFESIONÁLEM. NEEXISTUJE PROTO ZÁRUKA, ŽE BUDE PŘI POUŽITÍ TOHOTO PRODUKTU ZABRÁNĚNO PORANĚNÍ.

POZOR: FEDERÁLNÍ ZÁKONY USA OMEZUJÍ PRODEJ TOHOTO ZAŘÍZENÍ NA LICENCOVANÉHO ZDRAVOTNÍKA NEBO NA JEHO PŘEDPIS.

PORTUGUÊS

ANTES DE UTILIZAR O DISPOSITIVO, LEIA CUIDADOSAMENTE E NA ÍNTEGRA AS SEGUINTES INSTRUÇÕES. A APLICAÇÃO CORRECTA É VITAL PARA O FUNCIONAMENTO ADEQUADO DO DISPOSITIVO.

INDICAÇÕES: Pacientes com sintomas, achados físicos ou evidência radiográfica de doença degenerativa unicompartimental da articulação do joelho.
Este produto foi concebido para complementar a variedade de tratamentos médicos comuns aos problemas acima indicados. A frequência e o tempo de utilização devem ser determinados pelo seu profissional de saúde.

1) Sentado na borda de uma cadeira, passe o pé através da joelheira. Flectindo o joelho a 45°, posicione a ortótese como ilustrado na figura 1, centrando a dobradiça cerca de 2,54 cm acima da parte superior da rótula e ligeiramente para além da linha média da perna. Assegure-se de que a joelheira não está torcida na perna.
   Aperte primeiro a correia inferior da barriga da perna (A), seguida pela correia superior da coxa (B).
2) Mantendo o joelho flectido a 45 graus, empurre ambos os côndilos (dobradiças) em direcção à parte de trás da perna, como ilustrado na figura 2.
   Para manter a posição das dobradiças, aperte a correia inferior da coxa (C) na parte de trás da perna.
3) Empurre as dobradiças ligeiramente para a frente antes de apertar a correia frontal da tíbia (canela) (D). Não puxe as dobradiças para além da linha média da perna.
   Prenda a tira da parte superior da barriga da perna (E). Tenha cuidado para não puxar demasiado esta correia e arriscar a ocorrência de problemas de circulação.
4) Assim que todas as correias estiverem apertadas, a dobradiça deverá ficar centrada imediatamente acima da parte superior da rótula e ligeiramente atrás da linha média da perna. Para garantir que a joelheira não vai escorregar durante a realização de actividades, recomenda-se que dobre algumas vezes o joelho ou que caminhe durante alguns minutos e depois volte a apertar as correias.

INSTRUÇÕES PARA A DOBRADIÇA DE CARGA AJUSTÁVEL
A estrutura da ortótese inclui uma carga correctiva de base. Pode regular a sua carga base da seguinte forma: rode os parafusos de ajuste no sentido dos ponteiros do relógio, utilizando a chave Allen fornecida. Pode variar o ajuste do parafuso da parte anterior e posterior, consoante o ponto de contacto com o joelho e o conforto da carga. NÃO rode nenhum dos parafusos mais de 4 voltas sem voltar ao outro parafuso ajustável. Tenha cuidado para não dobrar o mecanismo de ajuste. Não exceda 10 voltas completas, caso contrário, a almofada poderá sair do sítio. Se isto ocorrer, inverta o processo. A carga exercida na ortótese deve ser sempre regulada de acordo com o seu conforto e nível de actividade.
<u>NOTA:</u> Mesmo que não sinta alívio imediato, isso não significa que a ortótese não esteja a funcionar. Poderão ser necessárias várias semanas até que os tecidos moles do joelho se adaptem ao aumento da carga proporcionada pela ortótese.

INSTRUÇÕES PARA OS BATENTES SUBSTITUÍVEIS
<u>Dobradiça padrão</u> - A sua ortótese é fornecida com batentes de extensão de 10° instalados. Para substituir os batentes instalados, primeiro retire completamente o parafuso como ilustrado. De seguida, retire os batentes. Insira os novos batentes, alinhe-os com os orifícios na placa da dobradiça e insira novamente o parafuso. Utilizando uma chave Phillips, certifique-se de que os parafusos permanecem dentro dos orifícios e que estão completamente apertados. (Fig. 5)
<u>Dobradiça ajustável</u> – Para alterar os batentes da dobradiça de carga ajustável, tem primeiro que retirar a almofada do côndilo de carga ajustável da dobradiça, rodando alternadamente os parafusos para a direita até que a almofada seja retirada. Retire o batente e insira o batente novo. Para voltar a colocar a almofada telescópica, alinhe os parafusos com os orifícios da placa da dobradiça. Segurando-a firmemente, utilize a chave Allen para rodar os parafusos no sentido contrário ao dos ponteiros do relógio até que as roscas engatem. Alterne entre os parafusos até que a almofada volte à posição original. (Fig. 6)
Ambos os batentes medial e lateral devem apresentar os mesmos graus.
<u>Batentes de extensão</u>: 0°, 10°, 20°, 30° e 40°. <u>Batentes de flexão</u>: 0°, 45°, 60°, 75° e 90° (nenhum dos batentes de flexão é fornecido instalado)

UTILIZAÇÃO E CUIDADO
- Se, durante as actividades, se tornar necessário reapertar, volte a apertar todas as correias seguindo os passos nas instruções de colocação.
- Todas as correias e almofadas podem ser cortadas para se adaptarem às variações individuais da circunferência do membro.
- A ortótese pode ser utilizada em água doce ou salgada. Após a utilização em actividades aquáticas, remova cuidadosamente a água, enxagúe em água limpa e deixe secar ao ar.
- Lave os revestimentos e as almofadas do côndilo à mão, em água fria e com um detergente suave. DEIXE SECAR APENAS AO AR LIVRE, NÃO SEQUE OS REVESTIMENTOS NEM AS ALMOFADAS COM AR QUENTE.
- O mecanismo da dobradiça requer pouca manutenção em condições normais de utilização. No entanto, poderá aplicar um lubrificante seco como, por exemplo, um spray de Teflon™ no mecanismo interno da dobradiça. Recomenda-se a aplicação de um lubrificante seco após a utilização em meio aquático.
- Verifique periodicamente os parafusos da dobradiça quanto ao aperto e, se necessário, volte a apertar.

Consulte sempre o seu médico ou terapeuta antes de fazer mudanças na ortótese.

ADVERTÊNCIA: ESTE PRODUTO DEVE SER UTILIZADO SOB SUPERVISÃO DE UM PROFISSIONAL DE SAÚDE. ESTE DISPOSITIVO NÃO SE DESTINA A UTILIZAÇÃO PÚBLICA NÃO SUPERVISIONADA. SE SENTIR QUALQUER DOR, INCHAÇO, MUDANÇAS DE SENSAÇÃO OU QUALQUER REACÇÃO ANORMAL ENQUANTO USAR ESTE PRODUTO, CONSULTE IMEDIATAMENTE O SEU PROFISSIONAL MÉDICO.

Para utilização num único paciente.
APENAS COM RECEITA MÉDICA

GARANTIA: A DJO, LLC reparará ou substituirá toda a unidade, ou parte da mesma, e os seus acessórios devido a defeitos de materiais ou de fabrico durante um período de seis meses a partir da data da venda.

AVISO: EMBORA TENHAM SIDO FEITOS TODOS OS ESFORÇOS EM TERMOS DE TÉCNICAS PARA SE OBTER UMA COMPATIBILIDADE MÁXIMA DA FUNÇÃO, FORÇA, DURABILIDADE E CONFORTO, ESTE DISPOSITIVO É APENAS UM ELEMENTO NO PROGRAMA DE TRATAMENTO GERAL ADMINISTRADO POR UM PROFISSIONAL MÉDICO. NÃO GARANTIMOS A NÃO OCORRÊNCIA DE LESÕES COM A UTILIZAÇÃO DESTE PRODUTO.

CUIDADO: A LEI FEDERAL (EUA) SÓ PERMITE A VENDA DESTE DISPOSITIVO POR UM PROFISSIONAL DE SAÚDE LICENCIADO OU SOB RECEITA MÉDICA.

NORSK

FØR PRODUKTET TAS I BRUK, MÅ DU LESE ALLE ANVISNINGENE NEDENFOR NØYE. DET ER AVGJØRENDE AT PRODUKTET BRUKES RIKTIG FOR AT DET SKAL GI GOD EFFEKT.

INDIKASJONER: Pasienter med symptomer, fysiske tegn eller radiografisk bevis på unikompartemental osteoartritt.
Dette produktet ble utviklet som et supplement til de ulike medisinske behandlingsformene som det er vanlig å benytte i forbindelse med lidelsene som er nevnt ovenfor. Foreskrivende omsorgsperson bør bestemme hvor hyppig og hvor lenge produktet skal brukes.

1) Før foten gjennom støtten mens du sitter på kanten av en stol. Bøy kneet 45°, plasser ortosen som vist i figur 1, med hengselet sentrert slik at det er ca. 2,5 cm over øvre kant av kneskålen og litt bak beinets midtlinje. Påse at støtten ikke er vridd på beinet.
   Fest nedre leggstropp først (A), og deretter øvre lårstropp (B).
2) Hold kneet i 45 graders vinkel, og skyv begge kondylene (hengslene) mot baksiden av benet, som vist i figur 2.
   For at hengslene skal holde posisjonen, må du feste nedre lårstropp (C) på baksiden av benet.
3) Trekk hengslene noe forover før du fester fremre tibiastropp (skinnleggen) (D). Ikke trekk hengslene lengre enn til beinets midtlinje.
   Fest øvre leggstropp (E). Vær forsiktig slik at denne stroppen ikke strammes for mye og forårsaker sirkulasjonsproblemer.
4) Når alle stroppene er satt på, bør hengslene sentrere like over toppen av kneskålen og noe bak midtlinjen. For å sikre at støtten ikke beveger seg under aktivitet, anbefales det å gjøre noen få kneøyninger eller gå i noen få minutter, og deretter stramme stroppene igjen.

ANVISNINGER FOR JUSTERBART BELASTNINGSHENGSEL
Støttens ramme har en innebygget funksjon for korrigerende belastning. Du kan finjustere grunnbelastningen ved å gjøre følgende: Bruk medfølgende sekskantnøkkel og skru justeringsskruene med klokken. Justeringen av fremre og bakre skrue kan varieres for å tilpasse rammens kontakt mot kneet og finne et komfortabelt belastningsnivå. IKKE skru en skrue mer enn 4 omdreininger før du skrur den andre justerbare skruen. Vær forsiktig slik at justeringsmekanismen ikke låses fast. Du må ikke skru mer enn 10 hele omdreininger, da dette kan føre til at puten løsner. Hvis dette skulle skje, må du reversere justeringen. Støttens belastning skal alltid stå i forhold til komfort- og aktivitetsnivået.
<u>MERK:</u> Om du ikke får et umiddelbart resultat fra bruken av støtten, betyr ikke dette at støtten ikke fungerer. Det kan ta flere uker før mykvevet i kneet tilpasser seg det økte belastningsnivået som ortosen gir.

ANVISNINGER FOR JUSTERBARE SPERRER
<u>Standardhengsel</u> – Ortosen leveres med ekstensjonssperrer i trinn på 10°. For å endre sperrenes plassering, må du først fjerne skruen som vist. Deretter kan sperrene fjernes. Sett inn nye sperrer, rett dem inn med hullene i hengselplaten og sett deretter skruen tilbake. Bruk en Phillips-skrutrekker, og pass på at skruene sitter i fordypningen og er strammet helt til (fig. 5).
<u>Justerbart hengsel</u> – For å endre stillingen til sperrene på det justerbare hengslet, må du først fjerne den justerbare belastningskondylen fra hengslet ved å veksle mellom å skru fremre og bakre skrue til puten løsner. Fjern sperren og sett inn den nye sperren. For å sette på plass teleskopputen, må du rette inn skruene med hullene i hengselplaten. Hold den godt fast og bruk sekskantnøkkelen til å skru skruene mot klokken til skruene kommer i kontakt med gjengene. Veksle mellom å skru fremre og bakre skrue til puten er tilbake i sin opprinnelige stilling (fig. 6).
Mediale og laterale sperrer må ha samme vinkel.
<u>Ekstensjonssperrer</u>: 0°, 10°, 20°, 30° og 40°. <u>Fleksjonssperrer</u>: 0°, 45°, 60°, 75° og 90° (ingen fleksjonssperrer er montert ved levering)

BRUK OG STELL
- Hvis etterstramming er nødvendig under aktivitet, skal du stramme alle stroppene igjen ved å følge trinnene i påsettingsanvisningene.
- Alle stropper og puter kan trimmes for tilpasning til individuelle variasjoner i beinets omkrets.
- Støtten kan brukes i ferskvann og saltvann. Etter bruk i vannaktiviteter, skal støtten tømmes helt, skylles med rent ferskvann og deretter lufttørkes.
- Fôringene og kondylputene håndvaskes i kaldt vann med et mildt vaskemiddel. FÔRINGENE OG PUTENE MÅ KUN LUFTTØRKE. BRUK IKKE VARME/TØRKETROMMEL.
- Hengselmekanismen krever lite vedlikehold ved normal bruk. Du kan imidlertid bruke et tørt smøremiddel, for eksempel Teflon™ spray, på den indre hengselmekanismen. Det anbefales å påføre et tørt smøremiddel etter bruk i vann.
- Kontroller med jevne mellomrom at hengselskruene er tilstrammet. Etterstram ved behov.

Rådfør deg alltid med legen eller terapeuten før du gjør endringer på støtten.

ADVARSEL: DETTE PRODUKTET SKAL BRUKES UNDER VEILEDNING AV HELSEPERSONELL. PRODUKTET ER IKKE BEREGNET PÅ BRUK UTEN SLIK VEILEDNING. HVIS DU OPPLEVER SMERTER, OPPHOVNING, ENDRET FØLSOMHET ELLER ANDRE UVANLIGE REAKSJONER MENS DU BRUKER DETTE PRODUKTET, SKAL DU UMIDDELBART TA KONTAKT MED HELSEPERSONELL.

Kun for bruk på én pasient.
RESEPTBELAGT

GARANTI: DJO, LLC vil reparere eller erstatte hele eller deler av produktet og dets tilbehør ved feil på materiale eller utførelse, i en periode på seks måneder etter salgsdato.

MERK: SELV OM DE MEST MODERNE TEKNIKKER ER TATT I BRUK FOR Å OPPNÅ BEST MULIG FUNKSJON, STYRKE, VARIGHET OG KOMFORT, ER DETTE PRODUKTET BARE ET TELEMENT I DET TOTALE BEHANDLINGSOPPLEGGET SOM HELSEPERSONELLET BENYTTER. DET ER INGEN GARANTI FOR AT SKADE VIL UNNGÅS VED BRUK AV DETTE PRODUKTET.

FORSIKTIG: I HENHOLD TIL AMERIKANSK LOVGIVNING KAN DETTE UTSTYRET KUN SELGES TIL ELLER ETTER FORORDNING FRA AUTORISERT HELSEPERSONELL.

简体中文

使用本器械之前、请仔细完整地阅读下列使用说明。正确的应用对器械发挥正常功能非常重要。

适应症：具有单髁退化性关节炎症状、身体反应和 X 光检查确诊的患者。
本产品是上述不适的常用疗法的补充。应由专业医疗人员为您决定本产品的使用频率和持续时间。

1) 坐在椅子边沿，脚穿过支具。膝盖弯曲 45°，如图 1 所示放好支具，将铰链居中放在膝盖骨上侧约 1"（2.54 cm）的位置，稍过腿的正中线。确保支具没有在腿部扭曲。
   首先扣紧靠下的小腿绑带 (A)，然后扣紧靠上的大腿绑带 (B)。
2) 保持膝关节弯曲 45 度，将两个髁状突起（铰链）朝腿后方推动，如图 2 所示。
   为保持铰链的位置不变，将靠下的大腿绑带 (C) 固定在腿部后侧。
3) 扣紧前侧胫骨绑带 (D) 前，向前方轻拉住铰链。请勿将铰链拉过腿中线。
   固定靠上的小腿绑带 (E)。注意不要将绑带扣得太紧，否则会产生血液循环不畅的风险。
4) 扣紧所有绑带后，铰链中心应与膝盖骨上侧对齐，位于稍靠腿中线后一点的位置。为确保绑带在活动时不会滑脱，建议弯曲几下膝盖或走动数分钟，然后重新收紧绑带。

可调负荷铰链使用说明
您的矫形器框架具有一个基本矫正负荷。您可通过以下操作“微调”您的基本负荷：使用随附的内六角扳手顺时针转动调节螺丝。您可根据螺丝与膝盖的接触及负载舒适度来分别调节前后螺丝。 切勿单独转动任何一个螺丝超过 4 圈而没有转动其他的调节螺丝。切勿绑住调节装置。转动不要超过 10 圈，否则衬垫可能会移位。如果出现移位，请向反方向拧转螺丝。请根据您的舒适度和活动水平来调节矫形器。
<u>注意</u>：即使您感到疼痛没有立即减轻，也不表示矫形器没有发挥作用。膝盖软组织可能需要数星期的时间才能适应矫形器提供的紧固力。

可换档栓使用说明
<u>标准铰链</u> – 您的矫形器安装有 10° 伸展档栓。要更换安装的档栓，首先如图所示取下螺丝。然后取下档栓。插入新的档栓，使之与铰链盘上的孔成一条直线，然后重新装上螺丝。使用十字头螺丝刀，确保螺丝在凹槽中并完全拧紧。（图 5）
<u>可调铰链</u> – 要更换可调负荷铰链中的档栓，您必须先以顺时针方向交替拧下螺丝，然后从铰链中取出可调的负荷髁骨垫。取出档栓，然后插入新的档栓。将螺丝对准铰链盘上的螺孔，更换可叠缩的衬垫。用手将其固定，同时使用内六角扳手向逆时针方向转动，直至螺纹全部拧入。交替拧好螺丝，直至衬垫回复原位。（图 6）
中间和侧面档栓的角度必须相同。
<u>伸展档栓</u>：0°、10°、20°、30° 以及 40°。<u>屈曲档栓</u>：0°、45°、60°、75° 以及 90°（出货时不会安装屈曲档栓）

使用和保养
- 如在活动过程中有必要重新上紧，请按使用说明重新绑紧所有绑带。
- 可根据个人的四肢大小修剪所有绑带和衬垫。
- 可以在淡水或盐水中使用矫形器。在水中使用之后，请让水完全流干，并用干净的淡水漂洗，然后晾干。
- 衬里和髁状突衬垫可在冷水中使用中性洗涤剂手洗。只能晾干，不能烘干衬里或衬垫 。
- 铰链装置在正常使用过程中基本不需要保养。然而，您也可以为铰链的内部装置使用一种干润滑剂，比如 Teflon™ 喷剂。建议在水中使用后使用干润滑剂。
- 定期检查铰链螺丝的松紧程度并重新拧紧螺丝（如有必要）。

咨询医师。

警告：此产品需在医疗专业人员监管下使用。此器械不能用于无人监管的公众。如果在使用此类产品过程中感到疼痛、肿胀、感觉变化或其他任何异常的反应，请立即咨询您的医师。

仅供一位患者使用。
仅凭处方销售

保修： 自购买之日起六个月内，如果出现材料或工艺方面的缺陷，DJO, LLC 将完全或部分维修或更换设备及其附件。

注意：我们竭尽全力采用最先进的技术、以获得最佳的功能兼容性、强度、耐久性和舒适度、但本器械仅仅是专业医疗人员所进行的整体治疗程序中的一个因素。我们不保证、在使用本产品的过程中能够防止所有的伤害。

注意：美国联邦法律规定、本器械必须由注册的健康护理人员销售由注册的健康护理人员定购。

繁體中文

請認真閱讀以下全部說明後，再開始使用本器械。正確的應用對本器械發揮正常功能非常重要。

適應症：具有單髁退化性關節炎症狀、身體反應或 X 光檢查確診的患者。
本產品是上述病痛的常用療法的補充。應由開處方的醫療專業人員為您決定本產品的使用頻率和持續時間。

1) 坐在椅子邊沿，腳穿過矯形器。膝蓋彎曲 45°，如圖 1 所示放好矯形器，將鉸鏈從膝蓋骨頂部上方約 1 英吋（2.54cm）處繞過，稍過腿的正中線。確保矯形器沒有在腿部扭曲。
   首先扣緊靠下的小腿綁帶 (A)，然後扣緊靠上的大腿綁帶 (B)。
2) 保持膝關節彎曲 45°，使雙髁狀突（鉸鏈）均朝向腿後側，如圖 2 所示。
   為保持鉸鏈的位置，將靠下的大腿綁帶 (C) 扣緊在腿後側。
3) 在扣緊前側脛骨綁帶 (D) 前，稍微向前拉動鉸鏈。請勿將鉸鏈拉過腿部中線。
   扣緊靠上的小腿綁帶 (E)。注意不要將綁帶扣得太緊，否則會產生血液循環不暢的風險。
4) 固定完所有綁帶後，鉸鏈應位於膝蓋骨頂部上方、稍微比腿部中線靠後的位置。為了確保活動時不會移位，建議彎曲幾次膝蓋或走動幾分鐘，然後重新扣緊綁帶。

可調負荷鉸鏈使用說明
您的矯形器框架具有一個基本矯正負荷。您可透過以下操作「微調」您的基本負荷：使用隨附的內六角扳手順時針轉動調節螺絲。您可根據螺絲與膝蓋的接觸及負荷舒適度來分別調節前後螺絲。 切勿單獨轉動任何一個螺絲超過 4 圈而沒有轉動另一個調節螺絲。切勿綁住調節裝置。轉動不要超過 10 圈，否則襯墊可能會移位。如果出現移位，請向反方向擰轉螺絲。請根據您的舒適度和活動水平來調節矯形器。
<u>注意</u>：即使您沒有立即感到疼痛減輕，也不表示矯形器沒有發揮作用。膝蓋軟組織可能需要數星期的時間才能適應矯形器提供的緊固力。

可變檔栓使用說明
<u>標準鉸鏈</u> - 您的矯形器安裝有 10° 伸展檔栓。要更換安裝的檔栓，首先如圖所示取下螺絲。然後取下檔栓。插入新的檔栓，使之與鉸鏈盤上的孔成一條直線，然後重新裝上螺絲。使用十字頭螺絲刀，確保螺絲在凹槽中並完全擰緊。（圖 5）
<u>可調鉸鏈</u> - 要更換可調負荷鉸鏈中的檔栓，您必須先以順時針方向交替擰下螺絲，然後從鉸鏈中取出可調的負荷髁狀突襯墊。取出檔栓，再插入新的檔栓。將螺絲對準鉸鏈盤上的螺孔，更換可疊縮的襯墊。用手將其固定，同時使用內六角扳手向逆時針方向轉動，直至螺紋全部擰入。交替擰好螺絲，直至襯墊回復原位。（圖 6）
中間和側方檔栓的角度必須相同。
<u>伸展檔栓</u>：0°、10°、20°、30° 以及 40°。<u>屈曲檔栓</u>：0°、45°、60°、75° 以及 90°（出貨時不會安裝屈曲檔栓）

使用和保養
- 如在活動過程中有必要重新上緊，請按使用說明中的步驟重新綁緊所有綁帶。
- 可根據個人的四肢大小調整所有綁帶和襯墊。
- 可以在淡水或鹽水中使用矯形器。在水中使用之後，請甩乾水，並用清水漂洗，然後晾乾。
- 襯裏和髁狀突襯墊可在冷水中使用溫和洗滌劑手洗。襯裏或襯墊只能晾乾，不能烘乾。
- 鉸鏈裝置在正常使用過程中基本不需要保養。然而，您也可以為鉸鏈的內部裝置使用一種乾性潤滑劑，比如 Teflon™ 噴劑。建議在水中使用後使用乾性潤滑劑。
- 定期檢查鉸鏈螺絲的鬆緊程度並重新擰緊螺絲（如有必要）。

諮詢醫師或治療師。

警告：此產品需在醫療專業人員監管下使用。此器械不能供無人監管的公眾使用。如果在使用此產品的過程中感到疼痛、腫脹、感覺變化或其他任何異常的反應，請立即諮詢醫療專業人員。

僅供單個患者使用。
僅憑處方銷售

保固：從購買之日起的六個月內，DJO, LLC 將負責維修或更換存在材料或工藝缺陷的整個或部份裝置及其配件。

注意：我們竭盡全力採用最先進的技術，以獲得最佳的功能相容性、強度、耐久性及舒適度，但本器械僅是醫療專業人員所進行的整體治療程序中的一個部份。我們不保證，在使用本產品的過程中能防止所有的傷害。

警示：美國聯邦法律規定，此器械必須由註冊的專業醫護人員銷售或註冊的專業醫護人員訂購。

OA FullForce®
Knee Brace

OA FullForce® Rodillera
OA FullForce® Knieorthese
OA FullForce®- Tutore per ginocchio
OA FullForce® - Orthèse de genou
OA FullForce® Kniebrace
OA FullForce® - Kolenná ortéza
OA FullForce® Knæskinne
OA FullForce® - Knäortos
OA FullForce® -polvituki
OA FullForce®- Kolenní ortéza
Ortótese para OA FullForce® Joelheira
OA FullForce® - Kneortose
OA FullForce® 膝部支具
OA FullForce® 膝矯形器

LATEX

DONJOY®

CE

13-7456
REV A
©2011 DJO, LLC

DJO, LLC
A DJO Global Company
1430 Decision Street
Vista, CA 92081-8553 • USA
T 760.727.1280 • F 760.734.4712
DJOglobal.com